www.atila.pt

DISTRIBUIDOR

www.atila.pt

ATILA®

Dá vida aos seus projetos

SOLZAIMA

SOLUÇÕES DE AQUECIMENTO A BIOMASSA

www.atila.pt

A visão da Solzaima foi sempre a energia limpa, renovável e mais económica. Por essa razão, há mais de 39 anos que nos dedicamos ao fabrico de equipamentos e soluções de aquecimento a biomassa.

Fruto da persistência e do apoio incondicional da sua rede de parceiros, a Solzaima é hoje líder na produção de soluções de aquecimento a biomassa, cujo melhor exemplo são os recuperadores de aquecimento central a água.

Equipamos anualmente mais de 20.000 habitações com soluções de aquecimento a biomassa - sinal de que os consumidores estão atentos às soluções mais ecológicas e mais económicas.

A Solzaima é o único fabricante nacional com certificação de qualidade ISO 9001 e certificação Ambiental ISO 14001 – porque acreditamos e queremos dar o exemplo.

Convidamo-lo a encontrar no nosso catálogo a solução que melhor se adequa à sua habitação.

ÍNDICE

VISÃO ECOLÓGICA

SUSTENTABILIDADE 06
BIOMASSA 07
FLORESTA PORTUGUESA 10
COMPROMISSO SOLZAIMA 12

RECUPERADORES (LENHA)

TREVI 850 18
TREVI 1100 20
HEKA DUPLA FACE 22
SIRIUS DUPLA FACE 24
HERA (FRENTE DE VIDRO) 26
LOKI (FRENTE DE VIDRO) 28
JUNO (FRENTE DE VIDRO) 30
SIENA 32
ORION 34
RIALTO 36
VÉNUS e STAR 38
SAHARA 40
ETNA 42
EROS 44
FOCUS 46
URANO 48
IACO 50
FLAMA 52

SALAMANDRAS (LENHA)

K3 e K4 56
M1 e M2 58
M12F 60
M20 62
M30 64
BASIC BOX 66
SLIM BOX 68
DUO BOX 70
BACK BOX 72
TEK BASIC 76
TEK ROUND 78
TEK STONE 80
TEK SYSTEM 82
TEK UNIT 84
TEK ROLL 86
TEK CORNER 88
TEK WALL 90
TEK LUMBER 92

RECUPERADORES (PELLETS)

EARTH 9 kW 98
FIRE 9 kW 100
WIND 9 kW 102

SALAMANDRAS (PELLETS)

ALPES 10 kW 106
ALPES 10 kW (PORTA DE VIDRO) 108
ALPES 8 kW 110
ALPES 8 kW (PORTA DE VIDRO) 112
NEVADA 114
NEVADA (PORTA DE VIDRO) 116
EVEREST (PORTA DE VIDRO) 118
KILI COLLECTION 120
PICO COLLECTION 122
HIMALAIA COLLECTION 124
FUJI COLLECTION 126
K2 COLLECTION 128
OLIVE CONCEPT 10 kW 130
OLIVE CONCEPT 8 kW 132
PINE COLLECTION 10 kW 134
PINE COLLECTION 10 kW (PORTA DE VIDRO) 134
PINE COLLECTION 8 kW 136
PINE COLLECTION 8 kW (PORTA DE VIDRO) 136
LEAF COLLECTION 10 kW 138
LEAF COLLECTION 10 kW (PORTA DE VIDRO) 138
LEAF COLLECTION 8 kW 140
LEAF COLLECTION 8 kW (PORTA DE VIDRO) 140
ASPEN COLLECTION 10 kW 142
ASPEN COLLECTION 10 kW (PORTA DE VIDRO) 142
ASPEN COLLECTION 8 kW 144
ASPEN COLLECTION 8 kW (PORTA DE VIDRO) 144

TABELA RESUMO

RECUPERADORES (LENHA) 146
SALAMANDRAS (LENHA) 148
RECUPERADORES (PELLETS) 150
SALAMANDRAS (PELLETS) 150

www.atila.pt

www.atila.pt

VISÃO ECOLÓGICA

www.atila.pt

SUSTENTABILIDADE

É acima de tudo uma forma de viver em equilíbrio. De adequar as actividades humanas, de maneira a que as sociedades possam preencher as suas necessidades e expressar o seu maior potencial no presente, preservando a biodiversidade e os ecossistemas naturais por forma a garantir a existência dos recursos para as gerações futuras.

A SOLZAIMA E A SUSTENTABILIDADE

É neste contexto que a Solzaima concebe e projecta soluções e equipamentos "movidos" a biomassa como fonte primária de energia. É o nosso contributo para a sustentabilidade do planeta – uma alternativa economicamente viável e amiga do ambiente, salvaguardando as boas práticas de gestão ambiental de forma a garantir uma eficiente gestão do ciclo do carbono.

Para isso, a Solzaima procura conhecer e estudar o parque florestal nacional, respondendo com eficiência às exigências energéticas sempre com o cuidado de salvaguardar a biodiversidade e riqueza natural, imprescindíveis para a qualidade de vida do Planeta.

A SUA IMPORTÂNCIA

A energia é um elemento fundamental da sociedade e da economia e a força motriz por de trás de quase tudo o que nos rodeia. O aumento do preço das energias fósseis (petróleo, carvão e seus derivados) que se verificou nos últimos anos, tornou óbvia uma dependência excessiva face a esse tipo de energias. As consequências da sua utilização são já sobejamente conhecidas de todos.

A sociedade e o planeta requerem fontes de energia "limpas" do ponto de vista ambiental e produzidas de uma forma sustentada para garantir a qualidade de vida e o futuro das gerações vindouras.

A biomassa apresenta-se como uma excelente alternativa. Uma fonte de energia renovável, derivada de material biológico natural, tais como a madeira (lenha) ou resíduos florestais vários (pellets).

Um dos elementos mais utilizados para produção de energia a biomassa é a madeira. Fruto da existência de um extenso parque florestal e da necessidade de anualmente efectuar cortes e limpezas de forma a manter uma floresta saudável, temos um abastecimento florestal contínuo, a preços competitivos e estáveis, mantendo e garantindo a sustentabilidade e o futuro saudável das nossas florestas. A biomassa é já bastante usada na produção de calor, apesar do seu potencial ter ainda muito por onde explorar. Apenas 4% das necessidades energéticas europeias são satisfeitas com este tipo de energia.

BIOMASSA

CICLO DE CARBONO NEUTRO

A madeira é considerada energia solar armazenada, sendo os seus componentes: água, luz solar e dióxido de carbono. A madeira só liberta (durante a queima) a quantidade de dióxido de carbono que esta extraiu do ar enquanto ser vivo, recuperando-o quimicamente enquanto árvore. Contudo é indiferente se a madeira apodrece na floresta ou é utilizada num recuperador para aquecimento doméstico. A libertação de dióxido de carbono será sempre a mesma. Durante o seu período de vida ou durante o processo de queima.

O dióxido de carbono libertado durante o processo de combustão é absorvido posteriormente pelas restantes árvores, criando assim um ciclo natural de absorção de dióxido de carbono, isto é, carbono neutro.

A queima de madeira para aquecimento é ecologicamente responsável, uma vez que na generalidade dos países europeus tem-se verificado um aumento considerável do material lenhoso proveniente da produção florestal, que se estima ser em média 40% superior ao consumo de lenha.

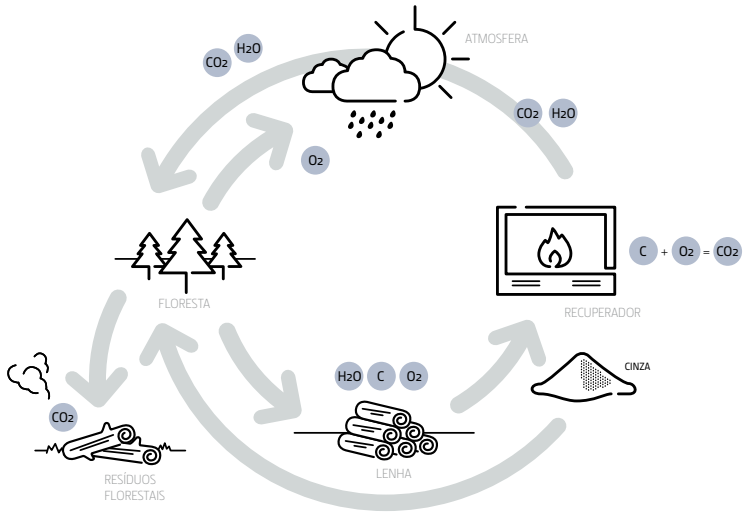

www.atila.pt

BIOMASSA

ECONOMIA

O Combustível Lenha e Pellets são hoje a fonte de combustível mais económica para o aquecimento de uma habitação, o que permite pagar o investimento nos equipamentos de aquecimento a biomassa em muito pouco tempo.

A figura seguinte mostra as diferenças de custo por kW entre os diversos combustíveis para aquecimento, tomando como referência o custo por kW da lenha. Podemos facilmente verificar a poupança que obtemos quando utilizamos a biomassa (lenha ou pellet) em detrimento das restantes formas de combustível para aquecimento.

BIOMASSA

A FORMA MAIS ECONÓMICA DE AQUECER A SUA CASA

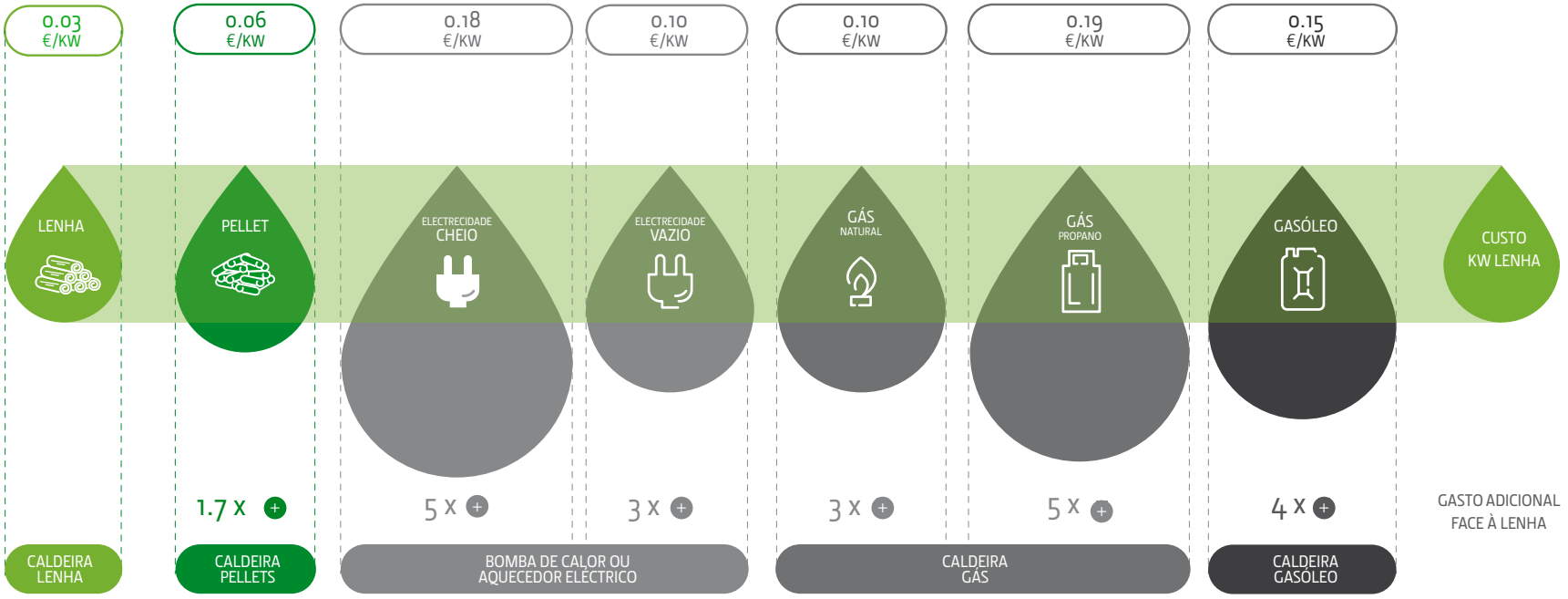

www.atila.pt

FLORESTA PORTUGUESA

As florestas são um dos nossos principais recursos e apresentam-se como uma das mais importantes componentes da natureza devido ao seu papel vital no planeta. As florestas são fundamentais para a promoção da biodiversidade, para a defesa contra a erosão dos solos, para a correcção dos regimes hídricos e para a qualidade do ar e da água.

As nossas florestas ocupam sensivelmente perto de 40% do território, num total de cerca de mais de 3 milhões de hectares.

Assim, é fundamental promover uma efectiva gestão florestal como forma de preservar e dinamizar um importante recurso nacional e, simultaneamente, contribuir para o cumprimento dos limites de emissão estabelecidos para Portugal no âmbito do Protocolo de Quioto.

Uma saudável Gestão Florestal implica o corte de árvores seleccionadas e a replantação de novas árvores sempre que necessário.

Quando seleccionar lenha para o seu recuperador, é importante estar atento a certos pormenores, nomeadamente à densidade e à humidade.

É importante referir que a humidade reduz drasticamente o poder calorífico de qualquer madeira. Uma madeira com 50% de humidade reduz em 2 vezes o seu poder calorífico. As madeiras para queima não devem ter uma humidade superior a 18%.

	PINHEIRO	SOBREIRO	EUCALIPTO	AZINHEIRA	OLIVEIRA	CARVALHO	FREIXO	BÉTULA	FAIA	ULMEIRO	BORDO	CHOUPO	CASTANHEIRO	
DUREZA	•	•••	•••	•••	•••	•••	•••	•	•••	•••	•	•	•••	MACIO / DURO
FUMO	•	•	•••	•	•	•	••	•	•	••	•	•	••	POUCO / MUITO
ACENDIMENTO	•	•	•••	•••	•••	•••	•••	•	•••	•••	••	•	•••	FÁCIL / DIFÍCIL
CALOR	••	•••	••	•••	•••	••	••	•••	••	••	•	••	••	FORTE / MUITO FORTE
CONSUMO	•••	••	•	•	•	•	•	•••	•	•	•	•••	•	LENTO / RÁPIDO

ESCALA: •/•••

www.atila.pt

- FREIXO *Fraxinus*
- BÉTULA *Betula*
- FAIA *Fagus*
- ULMEIRO *Ulmus*
- BORDO *Acer*
- CHOUPO *Populus*
- CASTANHEIRO *Castanea*

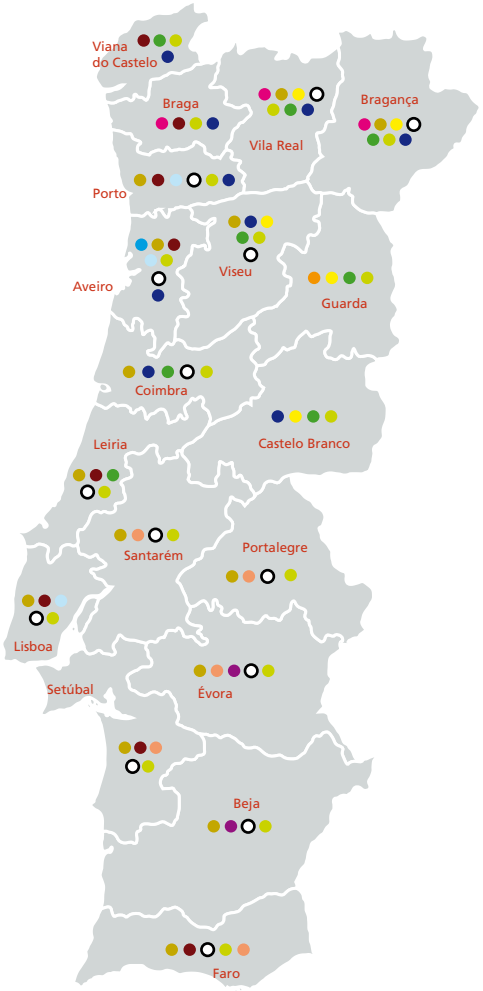

- PINHEIRO *Pinus*
- SOBREIRO *Quercus suber*
- EUCALIPTO *Eucalyptus*
- AZINHEIRA *Quercus ilex*
- OLIVEIRA *Olea*
- CARVALHO *Quercus*

As espécies resinosas (ex. Pinho) por regra ardem de forma bastante rápida devido aos elementos combustíveis presentes na sua resina e têm uma densidade menor que as folhosas. Revelam-se muito eficazes no processo de acendimento do equipamento.

As espécies folhosas (as restantes árvores da tabela ex. Carvalho e Oliveira) produzem a lenha com maior durabilidade durante a combustão, devido à sua densidade.

Algumas espécies, como o eucalipto, produzem lenha com bom poder calorífico e boa densidade, mas bastante corrosiva a alta temperatura para os equipamentos, pela sua composição quimica.

Quando escolher a sua lenha, tenha em atenção as árvores que existem em maior abundância em Portugal (Pinheiro, Eucalipto, Azinheira e Sobreiro), bem como na sua região. Dessa forma estará a contribuir para a melhoria da gestão florestal da sua zona e a evitar o transporte de lenha entre as diversas regiões.

www.atila.pt

COMPROMISSO SOLZAIMA

O COMPROMISSO SOLZAIMA

A Solzaima é o líder nacional no fabrico de equipamentos de aquecimento a biomassa. Produzimos equipamentos para energias renováveis desde 1978.

GARANTIA

Para uma maior segurança e tranquilidade do consumidor, a Solzaima oferece-lhe dois anos de garantia em todos os equipamentos.

QUALIDADE E CERTIFICAÇÃO

Toda a gama de produtos Solzaima prima pelo rigor e qualidade na escolha das matérias primas, no controlo do processo produtivo e no tratamento de todos os resíduos do nosso processo produtivo. Tudo para que chegue a sua casa um equipamento robusto e fiável.
A Solzaima é o único fabricante nacional de soluções de aquecimento a biomassa a possuir uma certificação de ambiental ISO 14001 e uma certificação de qualidade ISO 9001. Porque acreditamos e queremos dar o exemplo.

HOMOLOGAÇÃO CE

Todos os nossos equipamentos são testados e homologados pelas normas CE por laboratórios independentes para garantir os requisitos estabelecidos pelas directivas comunitárias para estes equipamentos.

SUSTENTABILIDADE

A Solzaima considera fundamental assegurar a Sustentabilidade do Planeta. O nosso compromisso é com a melhoria contínua dos nossos equipamentos. A nossa equipa de engenharia e desenvolvimento utiliza os mais recentes softwares de simulação de fluidos e de simulação de combustão, de forma a minimizar as emissões de CO e a maximizar a eficiência dos nossos equipamentos. Para poupar no seu consumo de lenha e para poupar o ambiente.

A CLASSIFICAÇÃO DOS NOSSOS EQUIPAMENTOS

CLASSES DE EFICIÊNCIA E RENDIMENTO

A aposta da Solzaima na eficiência dos equipamentos leva a que a maioria dos nossos produtos estejam classificados na classe de eficiência 1, ou seja, com rendimentos iguais ou superiores a 70%.
Um rendimento de 70% significa que consegue aproveitar 70% da energia contida na lenha para o aquecimento da sua casa, ou por outras palavras, conseguirá com muito menos lenha produzir a mesma quantidade de energia.

CARACTERÍSTICAS*	
CLASSE DE EFICIÊNCIA	LIMITES DE EFICIÊNCIA %
1	≥ 70
2	≥60 <70
3	≥50 <60
4	≥30 <50

* de acordo com as normas CE de classificação de recuperadores de calor

www.atila.pt

Num recuperador da Solzaima de 5kW com 75% de rendimento ou seja, classe de eficiência 1, irá consumir cerca de 1,6kg de lenha por hora para o aquecimento de uma sala com 35m².
Tipicamente, numa lareira convencional, o seu rendimento será de cerca de 10%, o que significa que irá consumir cerca de 12kg de lenha para produzir os mesmos 5kW que lhe servem para aquecer a sala com 35 m².

LENHA CONSUMIDA NUMA HORA PARA AQUECER ≈ 35m² COM UM APARELHO DE 5kW

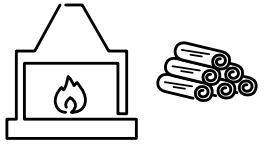

Numa lareira convencional com um rendimento de 10%, é necessário consumir 12 kg de lenha

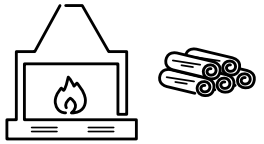

Numa lareira com recuperador (classe 4) com um rendimento de 30%, é necessário consumir 4kg de lenha

Num recuperador com um rendimento de 50% (classe 3), é necessário consumir 2,4 kg de lenha

Num recuperador Solzaima com um rendimento de 75% (classe1), é necessário consumir apenas 1,6kg de lenha

POTÊNCIA

A potência do seu recuperador indica a capacidade de aquecimento, ou seja, a transferência calorífica que o seu equipamento fará da energia da lenha para a sua casa, normalmente em kW, e depende directamente da quantidade de lenha que colocar no equipamento.
A potência nominal é a medida para uma carga de lenha standard quando ensaiada no laboratório durante um determinado período de tempo.
A potência de utilização é uma recomendação do fabricante testando os equipamentos com cargas de lenha dentro dos parâmetros razoáveis de funcionamentos mínimos e máximos dos equipamentos. Esta potência de utilização mínima e máxima terá consumos de lenha por hora distintos.

EMISSÕES DE CO_2 E CO

As emissões de CO_2 (dióxido de carbono) de um recuperador são ambientalmente neutras, uma vez que, a quantidade de CO_2 libertada pela lenha é idêntica quando queimada ou quando apodrece na floresta.
As emissões de CO (monóxido de carbono) dependem da eficiência da queima dos recuperadores, ou seja, quanto mais eficiente for um recuperador e quanto melhor for o seu processo de combustão, menor será a sua perda química – CO – e mais eficiente ambientalmente será esse aparelho.
A Solzaima aposta na melhoria contínua das características dos seus equipamentos nas diversas variáveis que aqui referimos. A nossa engenharia produz, hoje, equipamentos muito diferentes de há 30 anos e sobretudo muito diferentes de uma lareira convencional.

www.atila.pt

www.atila.pt

RECUPERADORES A AR
(LENHA)

www.atila.pt

RECUPERADORES A AR (LENHA)

RECUPERADORES (LENHA)

Os recuperadores de calor a ar são ideais para quem já tem uma lareira e pretende reformá-la ou simplesmente quer torna-la mais eficiente e económica – é o caso dos recuperadores inseríveis ou como costumam ser chamados "cassetes".

São a solução perfeita para quem quer uma solução de lareira com design para a sua sala e simultaneamente um elevado rendimento e uma boa poupança de lenha – é o caso dos novos aparelhos de design com porta de guilhotina – Trevi 850 e Trevi 1100.

Numa lareira convencional que terá cerca de 10% de rendimento, gastará cerca de 12kg de lenha por hora para aquecer uma sala de 35 m2. Num recuperador com 75% de rendimento, gastará apenas 1,6kg de lenha por hora.

Os nossos recuperadores têm diversas opções para o design da sua sala.

Os modelos Trevi 850 e Trevi 1100 podem ser montados sem aro para um solução mais minimalista ou com um aro opcional em côr preta que lhe traz um glamour adicional.

Se escolher um dos nossos modelos Sirius, Siena, Orion, Rialto, Urano ou Iaco, poderá escolher o design do aro que melhor combinar com a sua sala.

Estão disponíveis os seguintes aros:
a) em inox integral com 10 cm e 5 cm de largura
b) em cinzento integral com 10 cm e 5 cm de largura
c) em cinzento com 3 lados separados com 5 cm de largura

Nos modelos com frente de vidro, Hera, Loki, Juno e Heka estão disponíveis os seguintes aros:
a) em preto com 3 ou 4 lados e 5 cm de largura
b) em preto integral com 8,6 cm de largura
e que substitui a pala do ventilador

www.atila.pt

ARO OPCIONAL DO MODELO TREVI (com 10 cm de altura e 5 cm de profundidade)

AROS EM INOX (Urano, Siena,Orion, Iaco, Rialto e Sirius)

Aro de 10 cm

Aro de 5 cm

AROS NA COR DO EQUIPAMENTO (Hera, Juno, Loki e Heka)

Aro de 3 lados de 5 cm

Aro de 4 lados de 5 cm

Aro integral de 8,6 cm que substitui
a pala do ventilador

AROS NA COR DO EQUIPAMENTO (Urano, Siena,Orion, Iaco, Rialto e Sirius)

Aro integral de 10cm

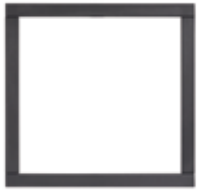

Aro de 4 lados separados com 5 cm

Aro integral de 5cm

Aro de 3 lados separados com 5 cm

www.atila.pt

www.atila.pt

TREVI 850

COM VENTILAÇÃO OPCIONAL 415 m³/h*

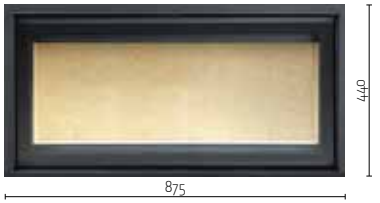

sem aro opcional

com aro opcional

Pode ser montado com ou sem aro opcional.

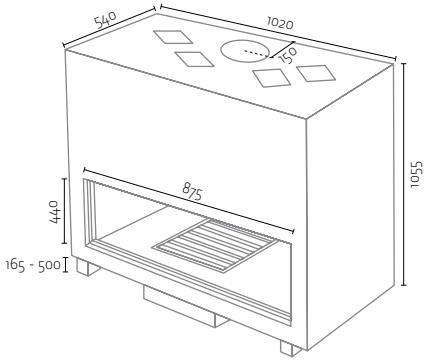

Dimensões do corpo sem aro

Kit ventilação opcional

CARACTERÍSTICAS	TREVI 850
POTÊNCIA DE UTILIZAÇÃO (kW)	15,2 - 28,2
COMBUSTÍVEL	Lenha
CONSUMO DE LENHA (kg/hora)	4,7 - 8,7
PESO (kg)	245
DIÂMETRO DA CHAMINÉ (mm)	200
POTÊNCIA NOMINAL (kW)	21,7
COMPRIMENTO MÁX LENHA (mm)	700

*Caudal máximo do ventilador para uma perda de carga de 0 Pa.

RENDIMENTO	CONSUMO LENHA/HORA	VOLUME AQUECIDO MÁXIMO
77%	6,7 kg	640 m³

CLASSE DE EFICIÊNCIA

www.atila.pt

www.atila.pt

TREVI 1100

COM VENTILAÇÃO OPCIONAL 415 m³/h*

sem aro opcional

com aro opcional

Pode ser montado com ou sem aro opcional.

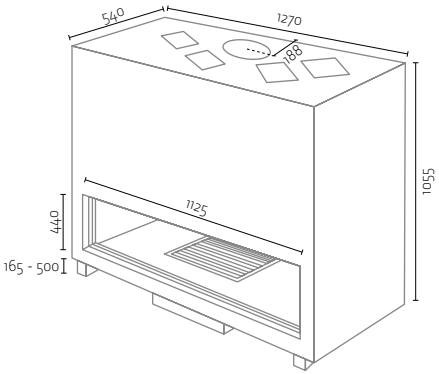

Dimensões do corpo sem aro

Kit ventilação opcional

CARACTERÍSTICAS	TREVI 1100
POTÊNCIA DE UTILIZAÇÃO (kW)	15,2 - 28,2
COMBUSTÍVEL	Lenha
CONSUMO DE LENHA (kg/hora)	4,7 - 8,7
PESO (kg)	289
DIÂMETRO DA CHAMINÉ (mm)	250
POTÊNCIA NOMINAL (kW)	21,7
COMPRIMENTO MÁX LENHA (mm)	700

*Caudal máximo do ventilador para uma perda de carga de o Pa.

RENDIMENTO	CONSUMO LENHA/HORA	VOLUME AQUECIDO MÁXIMO
77%	6,7 kg	640 m³

CLASSE DE EFICIÊNCIA

www.atila.pt

Com aro integral (8,6 cm)

www.atila.pt

HEKA

(FRENTE DE VIDRO)

COM VENTILAÇÃO TANGENCIAL 165 m³/h x 2*

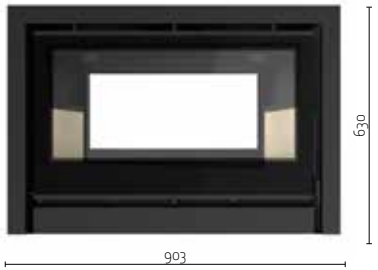

Com aro de 3 lados (5 cm)

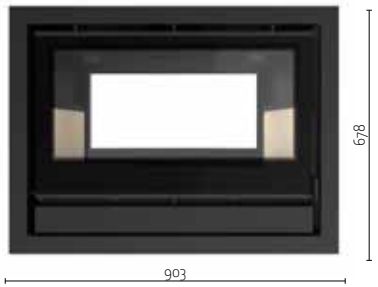

Com aro de 4 lados (5 cm)

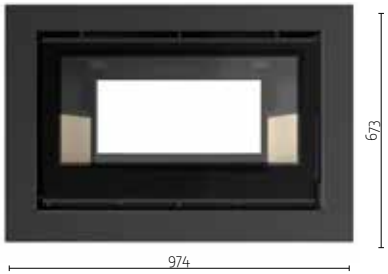

Com aro integral (8,6 cm)

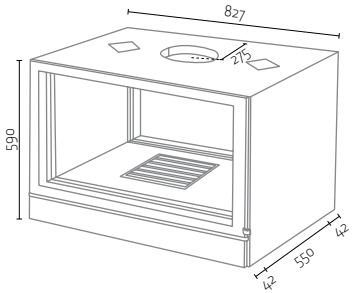

Dimensões do corpo sem aros

CARACTERÍSTICAS	HEKA
POTÊNCIA DE UTILIZAÇÃO (kW)	11,6 - 21,5
COMBUSTÍVEL	Lenha
CONSUMO DE LENHA (kg/hora)	3,6 - 6,6
PESO (kg)	127
DIÂMETRO DA CHAMINÉ (mm)	200
POTÊNCIA NOMINAL (kW)	16,5
COMPRIMENTO MÁX LENHA (mm)	500

*Caudal máximo do ventilador para uma perda de carga de 60 Pa.

RENDIMENTO 75%

CONSUMO LENHA/HORA 5,1 kg

VOLUME AQUECIDO MÁXIMO 488 m³

CLASSE DE EFICIÊNCIA

www.atila.pt

www.atila.pt

SIRIUS

COM VENTILAÇÃO TANGENCIAL 165 m³/h x 2*

com aro de 3 lados (5 cm)

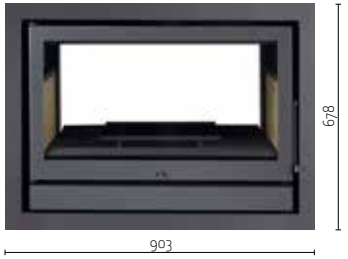

com aro de 4 lados (5 cm) à cor ou inox

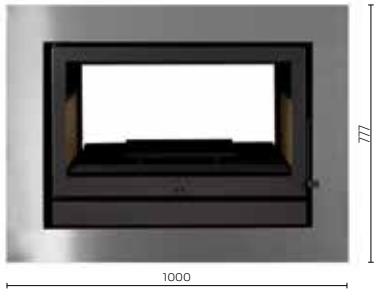

com aro de 4 lados (10 cm) à cor ou inox

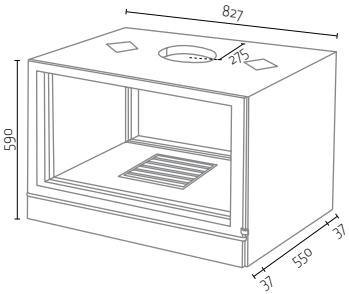

Dimensões do corpo sem aros

CARACTERÍSTICAS	SIRIUS
POTÊNCIA DE UTILIZAÇÃO (kW)	11,6 - 21,5
COMBUSTÍVEL	Lenha
CONSUMO DE LENHA (kg/hora)	3,6 - 6,6
PESO (kg)	122
DIÂMETRO DA CHAMINÉ (mm)	200
POTÊNCIA NOMINAL (kW)	16,5
COMPRIMENTO MÁX LENHA (mm)	500

*Caudal máximo do ventilador para uma perda de carga de 60 Pa.

RENDIMENTO	CONSUMO LENHA/HORA	VOLUME AQUECIDO MÁXIMO
75%	5,1 kg	488 m³

CLASSE DE EFICIÊNCIA

www.atila.pt

Com aro integral (8,6 cm)

www.atila.pt

HERA

(FRENTE DE VIDRO)

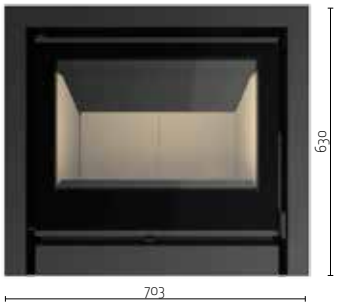

Com aro de 3 lados (5 cm)

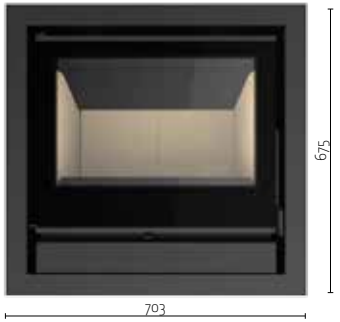

Com aro de 4 lados (5 cm)

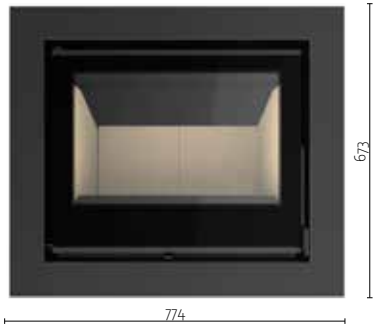

Com aro integral (8,6 cm)

COM VENTILAÇÃO TANGENCIAL 165 m³/h*

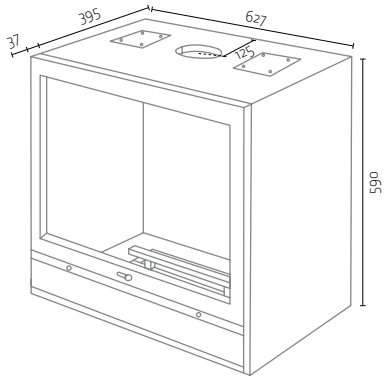

Dimensões do corpo sem aros

CARACTERÍSTICAS	HERA
POTÊNCIA DE UTILIZAÇÃO (kW)	4,9 - 9,1
COMBUSTÍVEL	Lenha
CONSUMO DE LENHA (kg/hora)	1,7 - 3,1
PESO (kg)	78
DIÂMETRO DA CHAMINÉ (mm)	150
POTÊNCIA NOMINAL (kW)	7
COMPRIMENTO MÁX LENHA (mm)	400

*Caudal máximo do ventilador para uma perda de carga de 60 Pa.

RENDIMENTO 71%

CONSUMO LENHA/HORA 2,4 kg

VOLUME AQUECIDO MÁXIMO 207 m³

CLASSE DE EFICIÊNCIA

www.atila.pt

Com aro integral (8,6 cm)

www.atila.pt

LOKI

(FRENTE DE VIDRO)

COM VENTILAÇÃO TANGENCIAL 165 m³/h*

Com aro de 3 lados (5 cm)

Com aro de 4 lados (5 cm)

Com aro integral (8,6 cm)

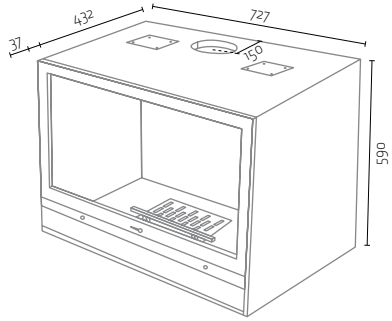

Dimensões do corpo sem aros

CARACTERÍSTICAS	LOKI
POTÊNCIA DE UTILIZAÇÃO (kW)	6,7 - 12,4
COMBUSTÍVEL	Lenha
CONSUMO DE LENHA (kg/hora)	1,6 - 2,9
PESO (kg)	90
DIÂMETRO DA CHAMINÉ (mm)	180
POTÊNCIA NOMINAL (kW)	9,5
COMPRIMENTO MÁX LENHA (mm)	500

*Caudal máximo do ventilador para uma perda de carga de 60 Pa.

RENDIMENTO 71%

CONSUMO LENHA/HORA 2,3 kg

VOLUME AQUECIDO MÁXIMO 279 m³

CLASSE DE EFICIÊNCIA

www.atila.pt

www.atila.pt

JUNO

(FRENTE DE VIDRO)

COM VENTILAÇÃO TANGENCIAL 165 m³/h*

Com aro de 3 lados (5 cm)

Com aro de 4 lados (5 cm)

Com aro integral (8,6 cm)

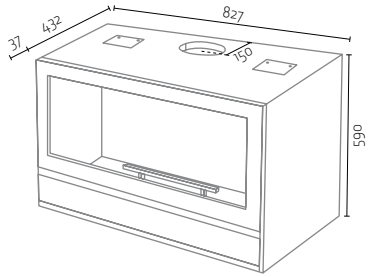

Dimensões do corpo sem aros

CARACTERÍSTICAS	JUNO
POTÊNCIA DE UTILIZAÇÃO (kW)	7,7 - 14,3
COMBUSTÍVEL	Lenha
CONSUMO DE LENHA (kg/hora)	1,8 - 3,4
PESO (kg)	101
DIÂMETRO DA CHAMINÉ (mm)	180
POTÊNCIA NOMINAL (kW)	11
COMPRIMENTO MÁX LENHA (mm)	500

*Caudal máximo do ventilador para uma perda de carga de 60 Pa.

RENDIMENTO 71%

CONSUMO LENHA/HORA 2,6 kg

VOLUME AQUECIDO MÁXIMO 323 m³

CLASSE DE EFICIÊNCIA

www.atila.pt

Com aro integral de 5 cm à cor

www.atila.pt

SIENA

COM VENTILAÇÃO TANGENCIAL 165 m³/h*

com aro tripartido (5 cm)

com aro de 4 lados (5 cm) à cor ou inox

com aro de 4 lados (10 cm) à cor ou inox

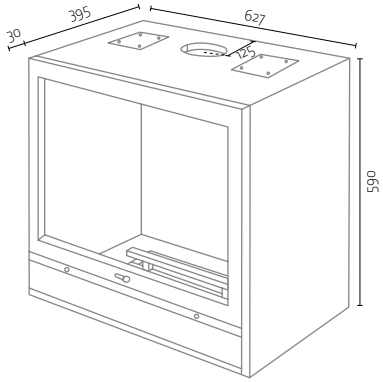

Dimensões do corpo sem aros

CARACTERÍSTICAS	SIENA
POTÊNCIA DE UTILIZAÇÃO (kW)	4,9 - 9,1
COMBUSTÍVEL	Lenha
CONSUMO DE LENHA (kg/hora)	1,7 - 3,1
PESO (kg)	78
DIÂMETRO DA CHAMINÉ (mm)	150
POTÊNCIA NOMINAL (kW)	7
COMPRIMENTO MÁX LENHA (mm)	400

*Caudal máximo do ventilador para uma perda de carga de 60 Pa.

RENDIMENTO 71%

CONSUMO LENHA/HORA 2,4 kg

VOLUME AQUECIDO MÁXIMO 207 m³

CLASSE DE EFICIÊNCIA

www.atila.pt

Com aro tripartido (5 cm)

www.atila.pt

ORION

com aro tripartido (5 cm)

com aro de 4 lados (5 cm) à cor ou inox

com aro de 4 lados (10 cm) à cor ou inox

COM VENTILAÇÃO TANGENCIAL 165 m³/h*

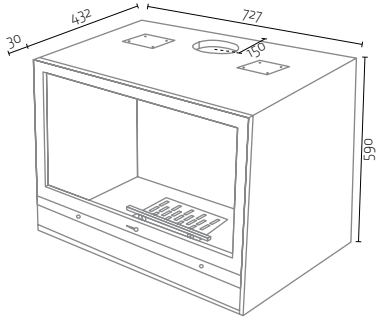

Dimensões do corpo sem aros

CARACTERÍSTICAS	ORION
POTÊNCIA DE UTILIZAÇÃO (kW)	6,7 - 12,4
COMBUSTÍVEL	Lenha
CONSUMO DE LENHA (kg/hora)	1,6 - 2,9
PESO (kg)	91
DIÂMETRO DA CHAMINÉ (mm)	180
POTÊNCIA NOMINAL (kW)	9,5
COMPRIMENTO MÁX LENHA (mm)	500

*Caudal máximo do ventilador para uma perda de carga de 60 Pa.

RENDIMENTO 71%

CONSUMO LENHA/HORA 2,3 kg

VOLUME AQUECIDO MÁXIMO 279 m³

CLASSE DE EFICIÊNCIA

www.atila.pt
ATILA
Dá vida aos seus projetos

www.atila.pt

RIALTO

com aro tripartido (5 cm)

com aro de 4 lados (5 cm) à cor ou inox

com aro de 4 lados (10 cm) à cor ou inox

COM VENTILAÇÃO TANGENCIAL 165 m³/h*

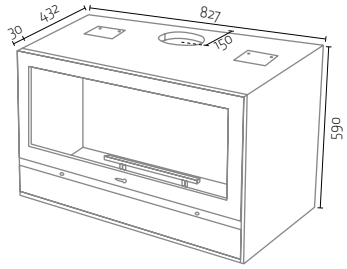

Dimensões do corpo sem aros

CARACTERÍSTICAS	RIALTO
POTÊNCIA DE UTILIZAÇÃO (kW)	7,7 - 14,3
COMBUSTÍVEL	Lenha
CONSUMO DE LENHA (kg/hora)	1,8 - 3,4
PESO (kg)	100
DIÂMETRO DA CHAMINÉ (mm)	180
POTÊNCIA NOMINAL (kW)	11
COMPRIMENTO MÁX LENHA (mm)	500

*Caudal máximo do ventilador para uma perda de carga de 60 Pa.

RENDIMENTO 71%

CONSUMO LENHA/HORA 2,6 kg

VOLUME AQUECIDO MÁXIMO 323 m³

CLASSE DE EFICIÊNCIA

www.atila.pt

www.atila.pt

VÉNUS / STAR

COM VENTILAÇÃO

VÉNUS

RENDIMENTO 79%

CONSUMO LENHA/HORA 4,0 kg

VOLUME AQUECIDO MÁXIMO 411 m³

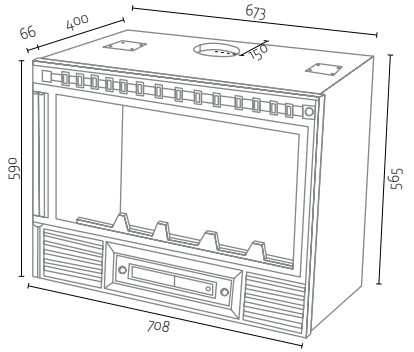

STAR

RENDIMENTO 74%

CONSUMO LENHA/HORA 2,4 kg

VOLUME AQUECIDO MÁXIMO 294 m³

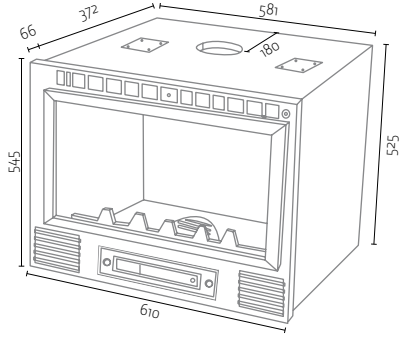

CARACTERÍSTICAS	VÉNUS	STAR
POTÊNCIA DE UTILIZAÇÃO (kW)	9,7 - 18,1	7,0 - 13,0
COMBUSTÍVEL	Lenha	Lenha
CONSUMO DE LENHA (kg/hora)	2,8 - 5,2	1,7 - 3,1
PESO (kg)	105	82
DIÂMETRO DA CHAMINÉ (mm)	180	180
POTÊNCIA NOMINAL (kW)	13,9	10,0
COMPRIMENTO MÁX LENHA (mm)	500	400

CLASSE DE EFICIÊNCIA

www.atila.pt

www.atila.pt

SAHARA

COM VENTILAÇÃO

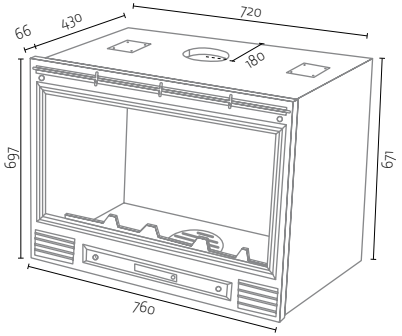

CARACTERÍSTICAS	SAHARA
POTÊNCIA DE UTILIZAÇÃO (kW)	7,6 - 14,0
COMBUSTÍVEL	Lenha
CONSUMO DE LENHA (kg/hora)	2,4 - 4,4
PESO (kg)	125
DIÂMETRO DA CHAMINÉ (mm)	200
POTÊNCIA NOMINAL (kW)	10,8
COMPRIMENTO MÁX LENHA (mm)	500

RENDIMENTO 76%

CONSUMO LENHA/HORA 3,4 kg

VOLUME AQUECIDO MÁXIMO 318 m³

CLASSE DE EFICIÊNCIA

www.atila.pt

www.atila.pt

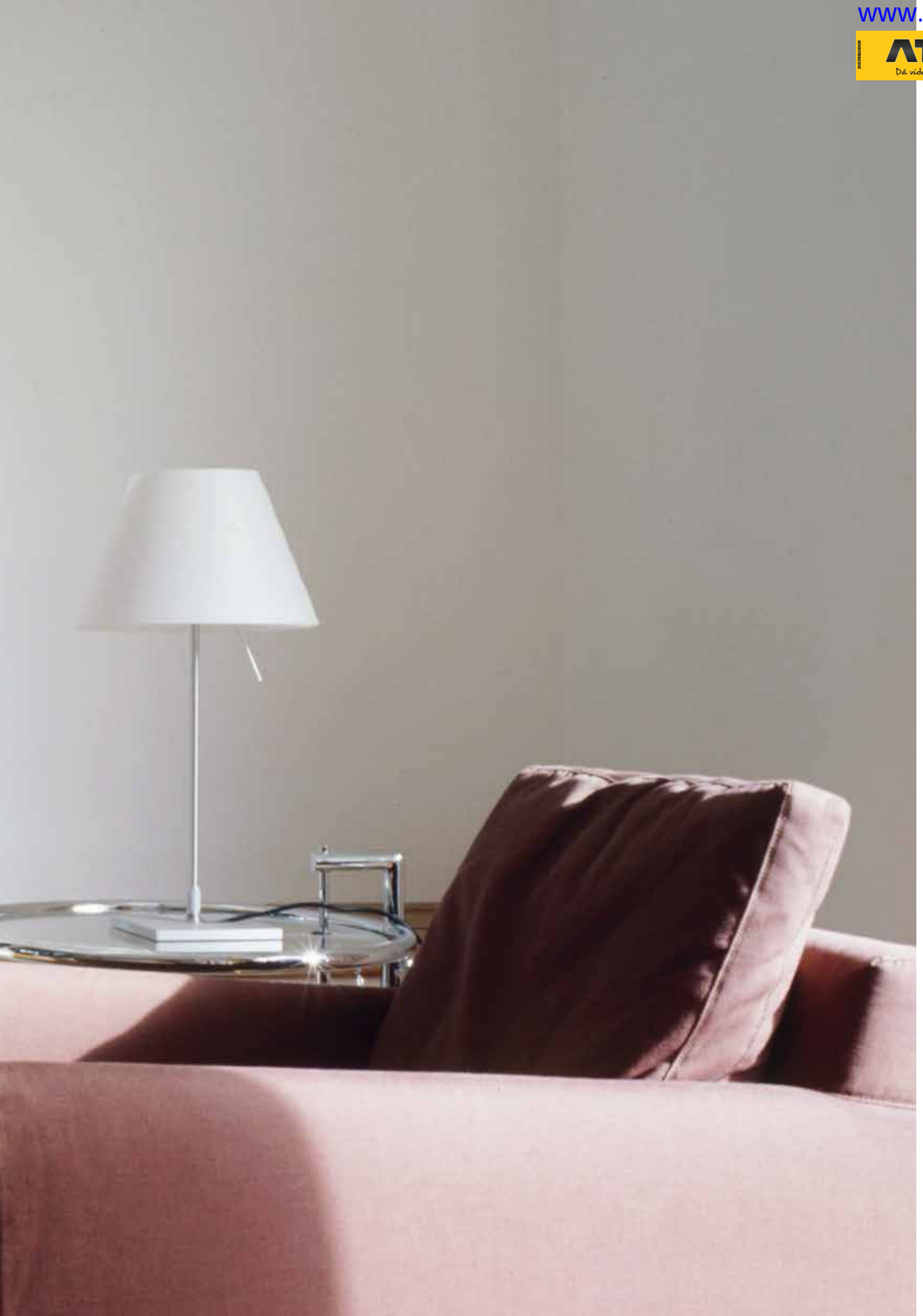

ETNA

COM VENTILAÇÃO

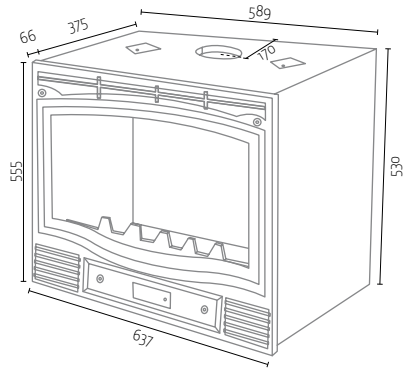

CARACTERÍSTICAS	ETNA
POTÊNCIA DE UTILIZAÇÃO (kW)	7,0 - 13,0
COMBUSTÍVEL	Lenha
CONSUMO DE LENHA (kg/hora)	1,7 - 3,1
PESO (kg)	88
DIÂMETRO DA CHAMINÉ (mm)	180
POTÊNCIA NOMINAL (kW)	10
COMPRIMENTO MÁX LENHA (mm)	400

RENDIMENTO 74%

CONSUMO LENHA/HORA 2,4 kg

VOLUME AQUECIDO MÁXIMO 294 m³

CLASSE DE EFICIÊNCIA

www.atila.pt

www.atila.pt

EROS

COM VENTILAÇÃO

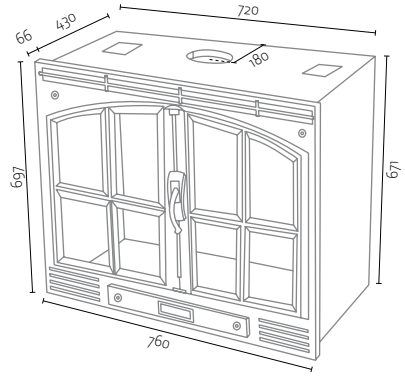

CARACTERÍSTICAS	EROS
POTÊNCIA DE UTILIZAÇÃO (kW)	7,6 - 14,0
COMBUSTÍVEL	Lenha
CONSUMO DE LENHA (kg/hora)	2,4 - 4,4
PESO (kg)	126
DIÂMETRO DA CHAMINÉ (mm)	200
POTÊNCIA NOMINAL (kW)	10,8
COMPRIMENTO MÁX LENHA (mm)	500

RENDIMENTO 76%

CONSUMO LENHA/HORA 3,4 kg

VOLUME AQUECIDO MÁXIMO 318 m³

CLASSE DE EFICIÊNCIA

www.atila.pt

www.atila.pt

FOCUS

COM VENTILAÇÃO

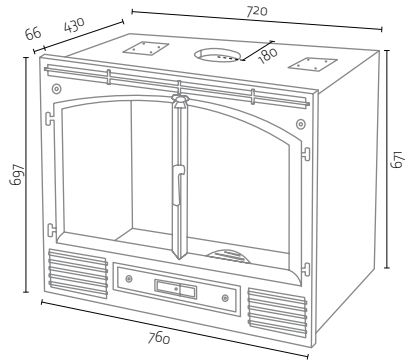

CARACTERÍSTICAS	FOCUS
POTÊNCIA DE UTILIZAÇÃO (kW)	7,6 - 14,0
COMBUSTÍVEL	Lenha
CONSUMO DE LENHA (kg/hora)	2,4 - 4,4
PESO (kg)	127
DIÂMETRO DA CHAMINÉ (mm)	200
POTÊNCIA NOMINAL (kW)	10,8
COMPRIMENTO MÁX LENHA (mm)	500

RENDIMENTO 76%

CONSUMO LENHA/HORA 3,4 kg

VOLUME AQUECIDO MÁXIMO 318 m³

CLASSE DE EFICIÊNCIA

www.atila.pt

Com aro tripartido (5 cm)

www.atila.pt

URANO

com aro tripartido (5 cm)

com aro integral (5 cm) à cor ou inox

com aro integral (10 cm) à cor ou inox

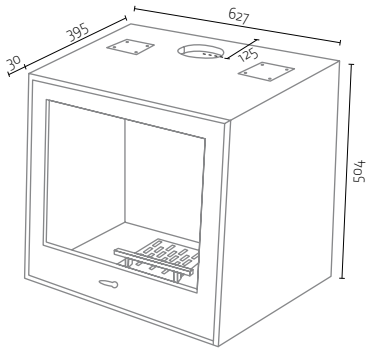

Dimensões do corpo sem aros

CARACTERÍSTICAS	URANO
POTÊNCIA DE UTILIZAÇÃO (kW)	4,9 - 9,1
COMBUSTÍVEL	Lenha
CONSUMO DE LENHA (kg/hora)	1,7 - 3,1
PESO (kg)	67
DIÂMETRO DA CHAMINÉ (mm)	150
POTÊNCIA NOMINAL (kW)	7
COMPRIMENTO MÁX LENHA (mm)	400

RENDIMENTO 71%

CONSUMO LENHA/HORA 2,4 kg

VOLUME AQUECIDO MÁXIMO 207 m³

CLASSE DE EFICIÊNCIA

www.atila.pt

www.atila.pt

IACO

com aro de 3 lados 5 cm

com aro integral de 5 cm à cor ou inox

com aro integral de 10 cm à cor ou inox

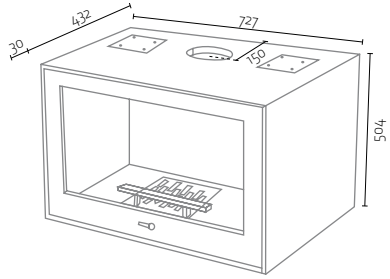

Dimensões do corpo sem aros

CARACTERÍSTICAS	IACO
POTÊNCIA DE UTILIZAÇÃO (kW)	6,9 - 12,7
COMBUSTÍVEL	Lenha
CONSUMO DE LENHA (kg/hora)	2,45 - 4,6
PESO (kg)	81
DIÂMETRO DA CHAMINÉ (mm)	180
POTÊNCIA NOMINAL (kW)	9,8
COMPRIMENTO MÁX LENHA (mm)	500

RENDIMENTO 68%

CONSUMO LENHA/HORA 3,5 kg

VOLUME AQUECIDO MÁXIMO 290 m³

CLASSE DE EFICIÊNCIA

www.atila.pt

www.atila.pt

FLAMA

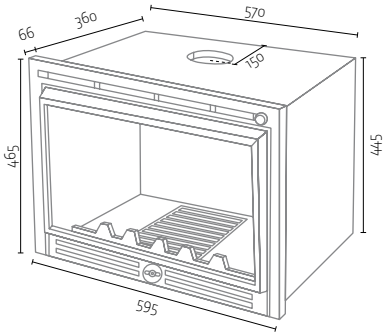

FLAMA 60

RENDIMENTO 72%

CONSUMO LENHA/HORA 3,2 kg

VOLUME AQUECIDO MÁXIMO 280 m³

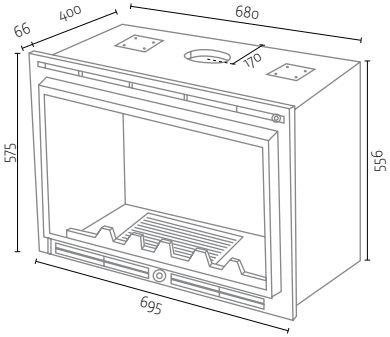

FLAMA 70

RENDIMENTO 72%

CONSUMO LENHA/HORA 4,3 kg

VOLUME AQUECIDO MÁXIMO 373 m³

CARACTERÍSTICAS	FLAMA 60	FLAMA 70
POTÊNCIA DE UTILIZAÇÃO (kW)	6,6 - 12,3	8,8 - 16,4
COMBUSTÍVEL	Lenha	Lenha
CONSUMO DE LENHA (kg/hora)	2,2 - 4,2	3,0 - 5,6
PESO (kg)	70	94
DIÂMETRO DA CHAMINÉ (mm)	180	180
POTÊNCIA NOMINAL (kW)	9,5	12,6
COMPRIMENTO MÁX LENHA (mm)	400	500

CLASSE DE EFICIÊNCIA

www.atila.pt

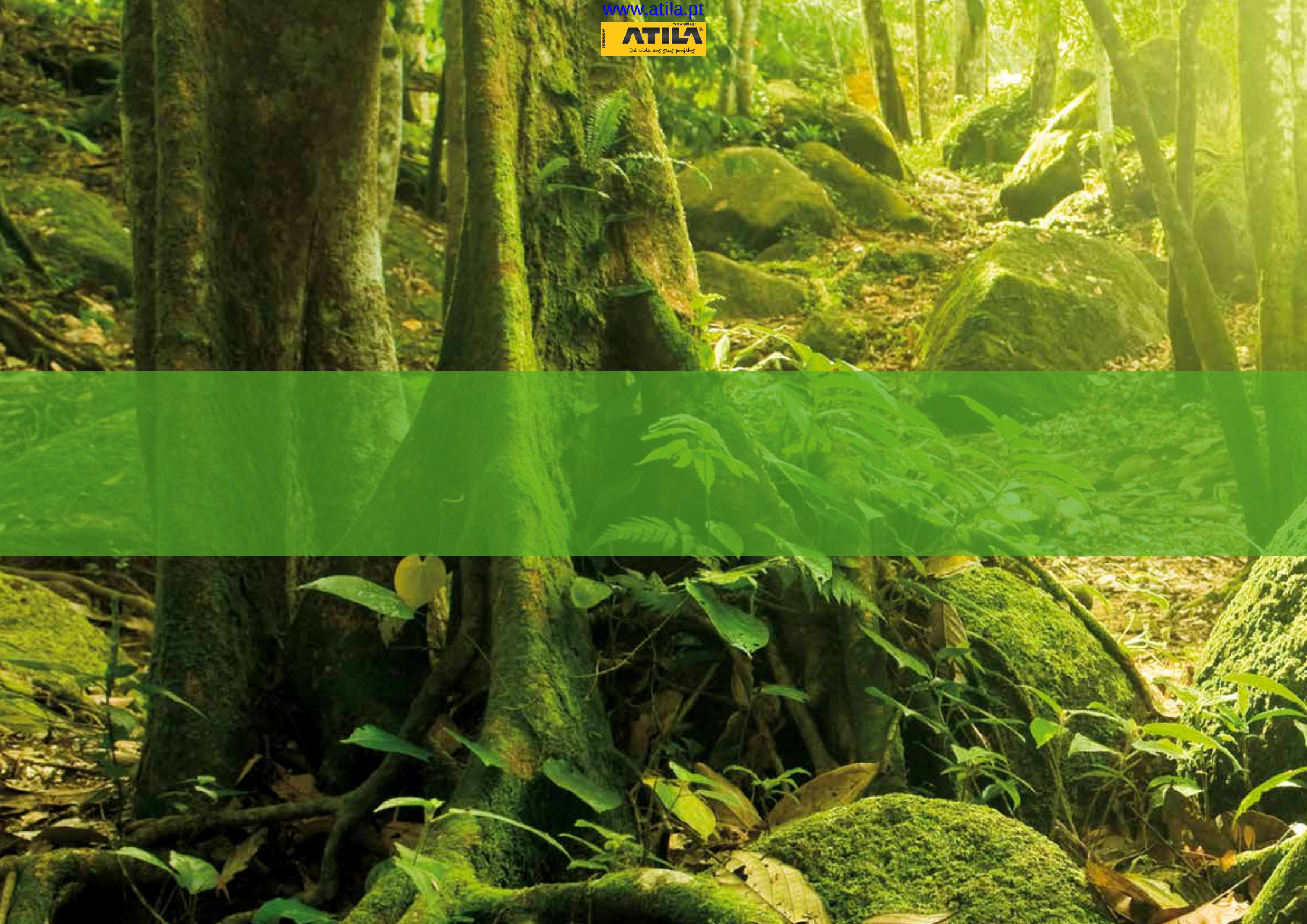

www.atila.pt

SALAMANDRAS
(LENHA)

www.atila.pt

www.atila.pt

K3 e K4

COM VENTILAÇÃO

K3

K4

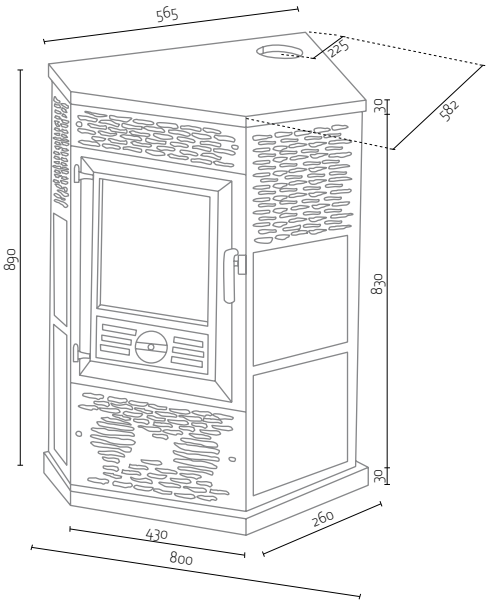

CARACTERÍSTICAS	K3	K4
POTÊNCIA DE UTILIZAÇÃO (kW)	7,3 - 13,5	7,3 - 13,5
COMBUSTÍVEL	Lenha	Lenha
CONSUMO DE LENHA (kg/hora)	1,8 - 3,3	1,8 - 3,3
PESO (kg)	114	106
DIÂMETRO DA CHAMINÉ (mm)	150	150
POTÊNCIA NOMINAL (kW)	10,4	10,4
COMPRIMENTO MÁX LENHA (mm)	250	250

RENDIMENTO 75%

CONSUMO LENHA/HORA 3,1 kg

VOLUME AQUECIDO MÁXIMO 307 m³

CLASSE DE EFICIÊNCIA

www.atila.pt

www.atila.pt

M1 e M2

COM VENTILAÇÃO

M1

M2

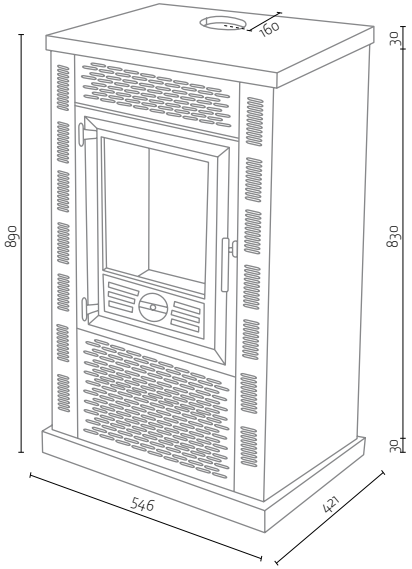

CARACTERÍSTICAS	M1	M2
POTÊNCIA DE UTILIZAÇÃO (kW)	7,3 - 13,5	7,3 - 13,5
COMBUSTÍVEL	Lenha	Lenha
CONSUMO DE LENHA (kg/hora)	2,2 - 4,1	2,2 - 4,1
PESO (kg)	81	95
DIÂMETRO DA CHAMINÉ (mm)	150	150
POTÊNCIA NOMINAL (kW)	10,4	10,4
COMPRIMENTO MÁX LENHA (mm)	250	250

RENDIMENTO 75%

CONSUMO LENHA/HORA 3,1 kg

VOLUME AQUECIDO MÁXIMO 307 m³

CLASSE DE EFICIÊNCIA

www.atila.pt

www.atila.pt

M12F

COM VENTILAÇÃO

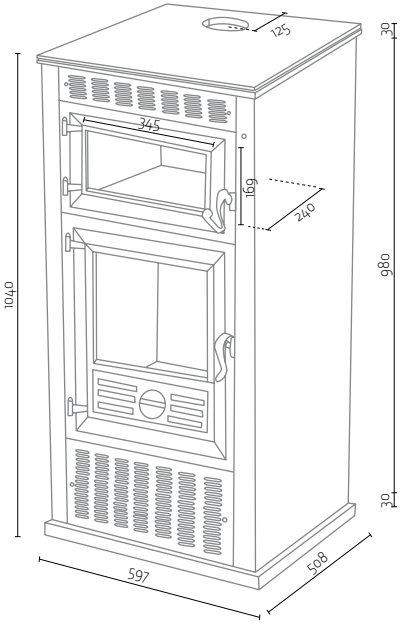

CARACTERÍSTICAS	M12F
POTÊNCIA DE UTILIZAÇÃO (kW)	6,4 - 12,0
COMBUSTÍVEL	Lenha
CONSUMO DE LENHA (kg/hora)	1,9 - 3,5
PESO (kg)	146
DIÂMETRO DA CHAMINÉ (mm)	150
POTÊNCIA NOMINAL (kW)	9,2
COMPRIMENTO MÁX LENHA (mm)	300

RENDIMENTO 77%

CONSUMO LENHA/HORA 2,7 kg

VOLUME AQUECIDO MÁXIMO 273 m³

CLASSE DE EFICIÊNCIA

www.atila.pt
ATILA
Dá vida aos seus projetos

www.atila.pt

M20

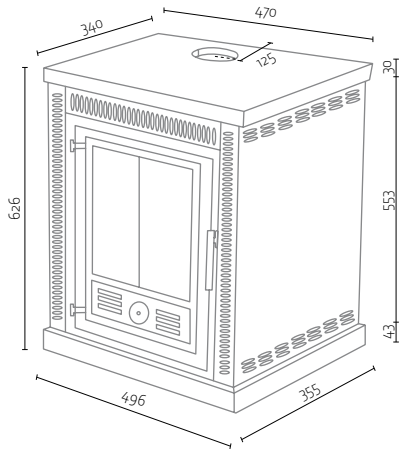

CARACTERÍSTICAS	M20
POTÊNCIA DE UTILIZAÇÃO (kW)	6,4 - 12,0
COMBUSTÍVEL	Lenha
CONSUMO DE LENHA (kg/hora)	2,1 - 3,9
PESO (kg)	46
DIÂMETRO DA CHAMINÉ (mm)	125
POTÊNCIA NOMINAL (kW)	9,2
COMPRIMENTO MÁX LENHA (mm)	250

RENDIMENTO 69%

CONSUMO LENHA/HORA 3,0 kg

VOLUME AQUECIDO MÁXIMO 273 m³

CLASSE DE EFICIÊNCIA

www.atila.pt

www.atila.pt

M30

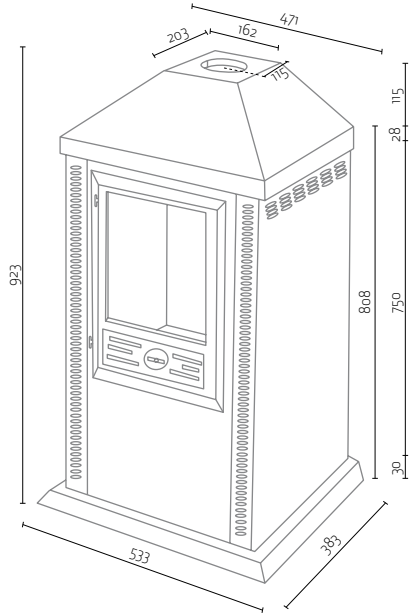

CARACTERÍSTICAS	M30
POTÊNCIA DE UTILIZAÇÃO (kW)	6,4 - 12,0
COMBUSTÍVEL	Lenha
CONSUMO DE LENHA (kg/hora)	2,1 - 3,9
PESO (kg)	51
DIÂMETRO DA CHAMINÉ (mm)	125
POTÊNCIA NOMINAL (kW)	9,2
COMPRIMENTO MÁX LENHA (mm)	250

RENDIMENTO 69%

CONSUMO LENHA/HORA 3,0 kg

VOLUME AQUECIDO MÁXIMO 273 m³

CLASSE DE EFICIÊNCIA

www.atila.pt

www.atila.pt

BASIC BOX

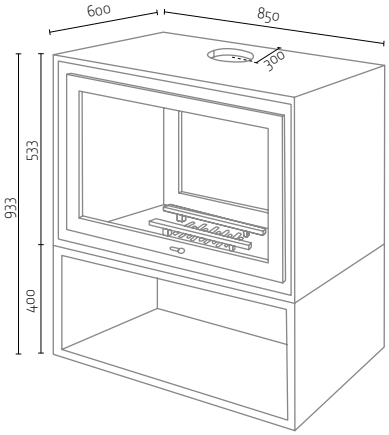

CARACTERÍSTICAS	BASIC BOX
POTÊNCIA DE UTILIZAÇÃO (kW)	7 - 13
COMBUSTÍVEL	Lenha
CONSUMO DE LENHA (kg/hora)	1,7 - 3,1
PESO (kg)	144
DIÂMETRO DA CHAMINÉ (mm)	200
POTÊNCIA NOMINAL (kW)	10
COMPRIMENTO MÁX LENHA (mm)	600

RENDIMENTO 75%

CONSUMO LENHA/HORA 2,4 kg

VOLUME AQUECIDO MÁXIMO 294 m³

CLASSE DE EFICIÊNCIA

www.atila.pt

www.atila.pt

SLIM BOX

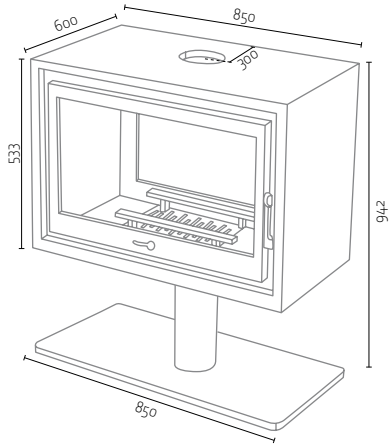

CARACTERÍSTICAS	SLIM BOX
POTÊNCIA DE UTILIZAÇÃO (kW)	7 - 13
COMBUSTÍVEL	Lenha
CONSUMO DE LENHA (kg/hora)	1,7 - 3,1
PESO (kg)	153
DIÂMETRO DA CHAMINÉ (mm)	200
POTÊNCIA NOMINAL (kW)	10
COMPRIMENTO MÁX LENHA (mm)	600

RENDIMENTO 75%

CONSUMO LENHA/HORA 2,4 kg

VOLUME AQUECIDO MÁXIMO 294 m³

CLASSE DE EFICIÊNCIA

www.atila.pt

www.atila.pt

DUO BOX

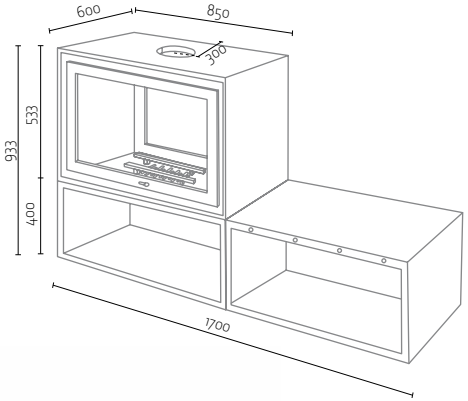

CARACTERÍSTICAS	DUO BOX
POTÊNCIA DE UTILIZAÇÃO (kW)	7 - 13
COMBUSTÍVEL	Lenha
CONSUMO DE LENHA (kg/hora)	1,7 - 3,1
PESO (kg)	174
DIÂMETRO DA CHAMINÉ (mm)	200
POTÊNCIA NOMINAL (kW)	10
COMPRIMENTO MÁX LENHA (mm)	600

RENDIMENTO	CONSUMO LENHA/HORA	VOLUME AQUECIDO MÁXIMO
75%	2,4 kg	294 m³

CLASSE DE EFICIÊNCIA

www.atila.pt

www.atila.pt

BACK BOX

Opção base.

Opção base Slim.

Opção base Duo.

COM VENTILAÇÃO 165 m³/h

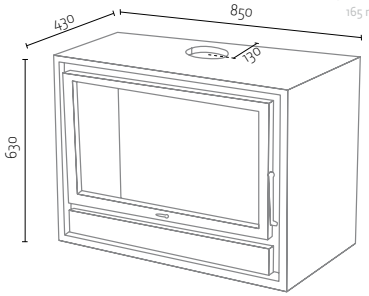

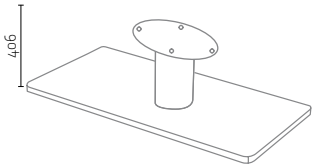

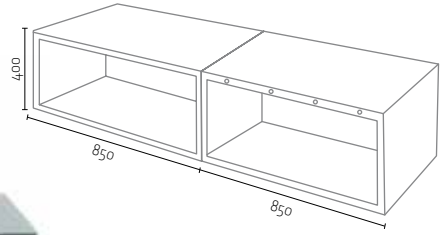

CARACTERÍSTICAS	BACK BOX
POTÊNCIA DE UTILIZAÇÃO (kW)	7,7 - 14,3
COMBUSTÍVEL	Lenha
CONSUMO DE LENHA (kg/hora)	1,8 - 3,4
PESO BASIC/SLIM/DUO (kg)	127/130/153
DIÂMETRO DA CHAMINÉ (mm)	180
POTÊNCIA NOMINAL (kW)	11
COMPRIMENTO MÁX LENHA (mm)	600

RENDIMENTO	CONSUMO LENHA/HORA	VOLUME AQUECIDO MÁXIMO
71%	2,6 kg	267 m³

CLASSE DE EFICIÊNCIA

www.atila.pt

SALAMANDRAS TEK

SALAMANDRAS TEK

A Solzaima apresenta a gama de salamandras TEK. Uma gama inovadora e versátil, onde poderá configurar diversas opções, como os puxadores e diversos acessórios de suporte, fixação à parede ou decorativos. A ventilação surge como opcional em alguns modelos.

A gama foi testada nos laboratórios da TUV na Alemanha e apresenta baixos índices de emissões de CO e elevado rendimento.

Permite a conexão ao ar exterior da habitação, ideal para casas de baixo consumo energético.

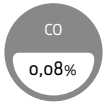

Baixas Emissões CO

Conexão de Ar Exterior

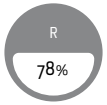

Rendimento Nominal

Saída de Fumos Vertical ou Horizontal

Sistema na combustão fechado

Dupla Combustão

www.atila.pt

MÓDULOS OPCIONAIS DO MODELO SYSTEM
(Módulos inferiores com lenheiro (1), com mesa (2) e com cesto lenha (3))

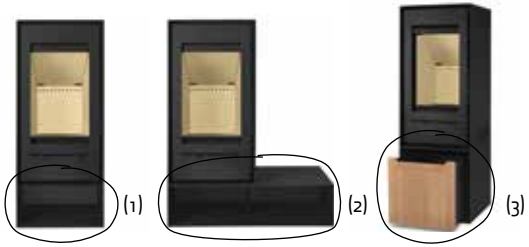

MÓDULO OPCIONAL DO MODELO UNIT
(Módulo superior (1))

PUXADORES OPCIONAIS
(Basic, Round, Stone, System, Unit, Roll, Corner, Wall e Lumber)

Madeira

Inox

Branco

Preto

KIT VENTILAÇÃO TANGENCIAL OPCIONAL (Basic, Round, Stone e System)

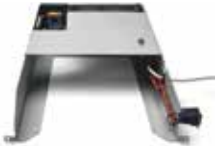

KIT SUSPENSÃO OPCIONAL DO MODELO WALL

www.atila.pt

www.atila.pt

TEK BASIC

COM VENTILAÇÃO TANGENCIAL OPCIONAL

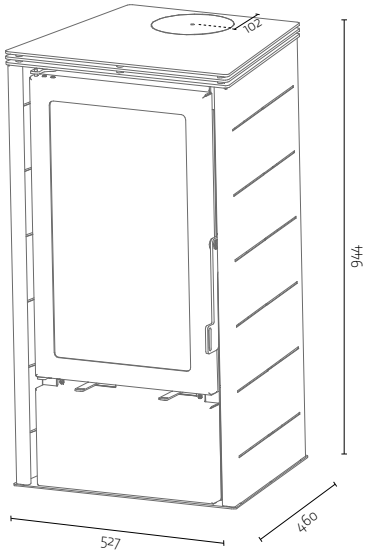

CARACTERÍSTICAS	TEK BASIC
POTÊNCIA DE UTILIZAÇÃO (kW)	7,2 - 13,4
COMBUSTÍVEL	Lenha
CONSUMO DE LENHA (kg/hora)	2,2 - 4,0
PESO (kg)	94
DIÂMETRO DA CHAMINÉ (mm)	150
POTÊNCIA NOMINAL (kW)	10,3
COMPRIMENTO MÁX LENHA (mm)	300

RENDIMENTO 78%

CONSUMO LENHA/HORA 3,1 kg

VOLUME AQUECIDO MÁXIMO 305 m³

CLASSE DE EFICIÊNCIA

www.atila.pt

www.atila.pt

TEK ROUND

COM VENTILAÇÃO TANGENCIAL OPCIONAL

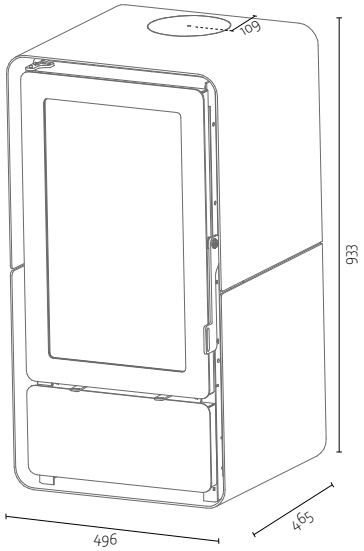

CARACTERÍSTICAS	TEK ROUND
POTÊNCIA DE UTILIZAÇÃO (kW)	7,2 - 13,4
COMBUSTÍVEL	Lenha
CONSUMO DE LENHA (kg/hora)	2,2 - 4,0
PESO (kg)	123
DIÂMETRO DA CHAMINÉ (mm)	150
POTÊNCIA NOMINAL (kW)	10,3
COMPRIMENTO MÁX LENHA (mm)	300

RENDIMENTO 78%

CONSUMO LENHA/HORA 3,1 kg

VOLUME AQUECIDO MÁXIMO 305 m³

CLASSE DE EFICIÊNCIA

www.atila.pt

www.atila.pt

TEK STONE

COM VENTILAÇÃO TANGENCIAL OPCIONAL

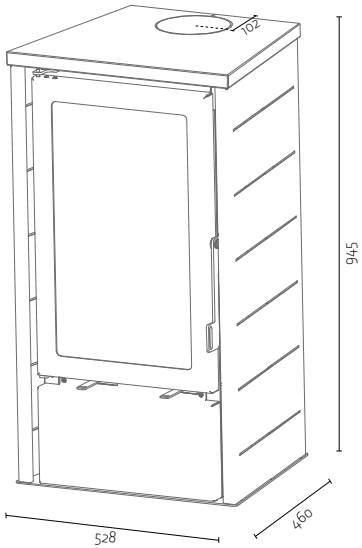

CARACTERÍSTICAS	TEK STONE
POTÊNCIA DE UTILIZAÇÃO (kW)	7,2 - 13,4
COMBUSTÍVEL	Lenha
CONSUMO DE LENHA (kg/hora)	2,2 - 4,0
PESO (kg)	96
DIÂMETRO DA CHAMINÉ (mm)	150
POTÊNCIA NOMINAL (kW)	10,3
COMPRIMENTO MÁX LENHA (mm)	300

RENDIMENTO 78%

CONSUMO LENHA/HORA 3,1 kg

VOLUME AQUECIDO MÁXIMO 305 m³

CLASSE DE EFICIÊNCIA

www.atila.pt

Módulo inferior
com cesto lenha opcional

www.atila.pt

TEK SYSTEM

COM VENTILAÇÃO TANGENCIAL OPCIONAL

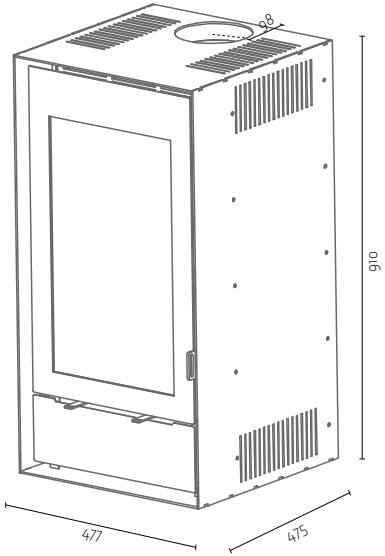

*Ver módulos opcionais na página 75

CARACTERÍSTICAS	TEK SYSTEM
POTÊNCIA DE UTILIZAÇÃO (kW)	7,2 - 13,4
COMBUSTÍVEL	Lenha
CONSUMO DE LENHA (kg/hora)	2,2 - 4,0
PESO (kg)	120
DIÂMETRO DA CHAMINÉ (mm)	150
POTÊNCIA NOMINAL (kW)	10,3
COMPRIMENTO MÁX LENHA (mm)	300

RENDIMENTO 78%

CONSUMO LENHA/HORA 3,1 kg

VOLUME AQUECIDO MÁXIMO 305 m³

CLASSE DE EFICIÊNCIA

www.atila.pt

www.atila.pt

TEK UNIT

*Ver módulo opcional na página 75

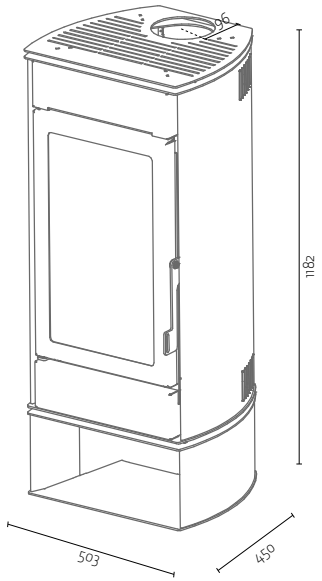

CARACTERÍSTICAS	TEK UNIT
POTÊNCIA DE UTILIZAÇÃO (kW)	7,2 - 13,4
COMBUSTÍVEL	Lenha
CONSUMO DE LENHA (kg/hora)	2,2 - 4,0
PESO (kg)	109
DIÂMETRO DA CHAMINÉ (mm)	150
POTÊNCIA NOMINAL (kW)	10,3
COMPRIMENTO MÁX LENHA (mm)	300

RENDIMENTO 78%

CONSUMO LENHA/HORA 3,1 kg

VOLUME AQUECIDO MÁXIMO 305 m³

CLASSE DE EFICIÊNCIA

www.atila.pt

ROLL

www.atila.pt

TEK ROLL

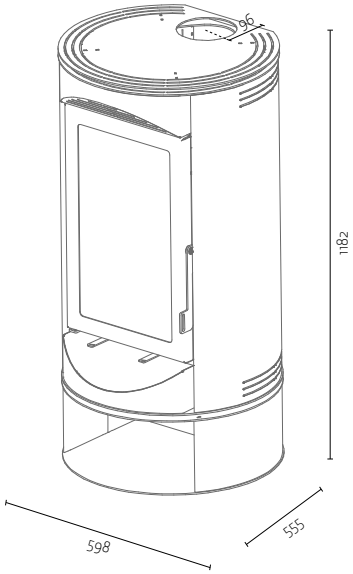

CARACTERÍSTICAS	TEK ROLL
POTÊNCIA DE UTILIZAÇÃO (kW)	7,2 - 13,4
COMBUSTÍVEL	Lenha
CONSUMO DE LENHA (kg/hora)	2,2 - 4,0
PESO (kg)	122
DIÂMETRO DA CHAMINÉ (mm)	150
POTÊNCIA NOMINAL (kW)	10,3
COMPRIMENTO MÁX LENHA (mm)	300

RENDIMENTO 78%

CONSUMO LENHA/HORA 3,1 kg

VOLUME AQUECIDO MÁXIMO 305 m³

CLASSE DE EFICIÊNCIA

www.atila.pt

www.atila.pt

TEK CORNER

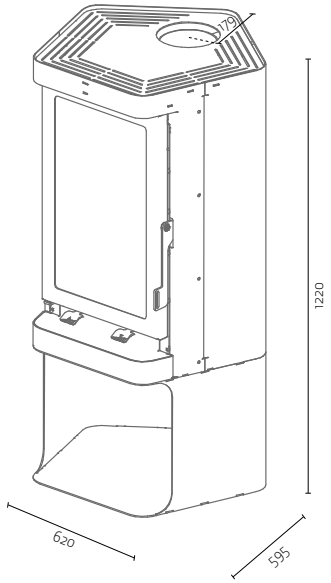

CARACTERÍSTICAS	TEK CORNER
POTÊNCIA DE UTILIZAÇÃO (kW)	7,2 - 13,4
COMBUSTÍVEL	Lenha
CONSUMO DE LENHA (kg/hora)	2,2 - 4,0
PESO (kg)	129
DIÂMETRO DA CHAMINÉ (mm)	150
POTÊNCIA NOMINAL (kW)	10,3
COMPRIMENTO MÁX LENHA (mm)	300

RENDIMENTO 78%

CONSUMO LENHA/HORA 3,1 kg

VOLUME AQUECIDO MÁXIMO 305 m³

CLASSE DE EFICIÊNCIA

www.atila.pt

www.atila.pt

Opção base.

TEK WALL

*Ver kit suspensão opcional na página 75

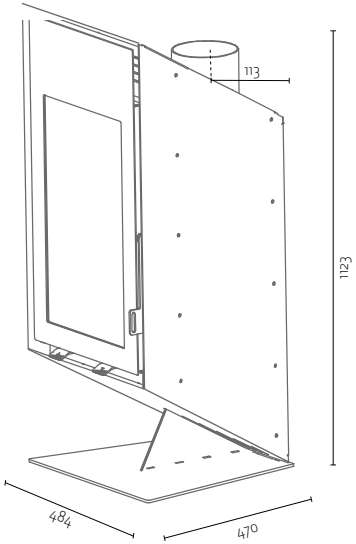

CARACTERÍSTICAS	TEK WALL
POTÊNCIA DE UTILIZAÇÃO (kW)	7,2 - 13,4
COMBUSTÍVEL	Lenha
CONSUMO DE LENHA (kg/hora)	2,2 - 4,0
PESO (kg)	117
DIÂMETRO DA CHAMINÉ (mm)	150
POTÊNCIA NOMINAL (kW)	10,3
COMPRIMENTO MÁX LENHA (mm)	300

RENDIMENTO 78%

CONSUMO LENHA/HORA 3,1 kg

VOLUME AQUECIDO MÁXIMO 305 m³

CLASSE DE EFICIÊNCIA

www.atila.pt

www.atila.pt

TEK LUMBER

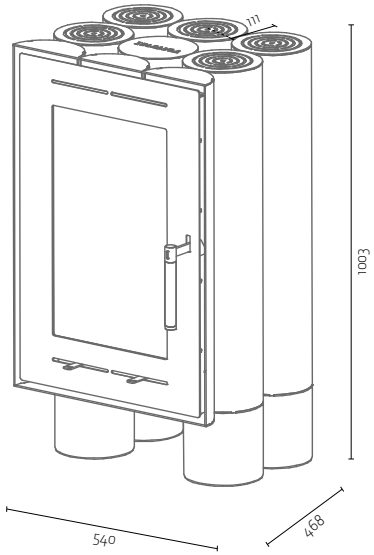

CARACTERÍSTICAS	TEK LUMBER
POTÊNCIA DE UTILIZAÇÃO (kW)	7,2 - 13,4
COMBUSTÍVEL	Lenha
CONSUMO DE LENHA (kg/hora)	2,2 - 4,0
PESO (kg)	117
DIÂMETRO DA CHAMINÉ (mm)	150
POTÊNCIA NOMINAL (kW)	10,3
COMPRIMENTO MÁX LENHA (mm)	300

RENDIMENTO	CONSUMO LENHA/HORA	VOLUME AQUECIDO MÁXIMO
78%	3,1 kg	305 m³

CLASSE DE EFICIÊNCIA

www.atila.pt

www.atila.pt

RECUPERADORES
(PELLETS)

www.atila.pt

PELLETS

PELLETS

Uma fonte de energia "limpa".

Os pellets são pequenos cilindros de madeira seca prensada (usualmente serrim e estilha provenientes da indústria da serração e resíduos da exploração florestal), com valores restritos e controlados de humidade, resina e água.

Utilize sempre pellets certificados pelas normas EnPlus – A1 (EN 14961-2) ou DINplus, que lhe garantem o melhor aquecimento, mais economia e uma vida longa ao seu equipamento.

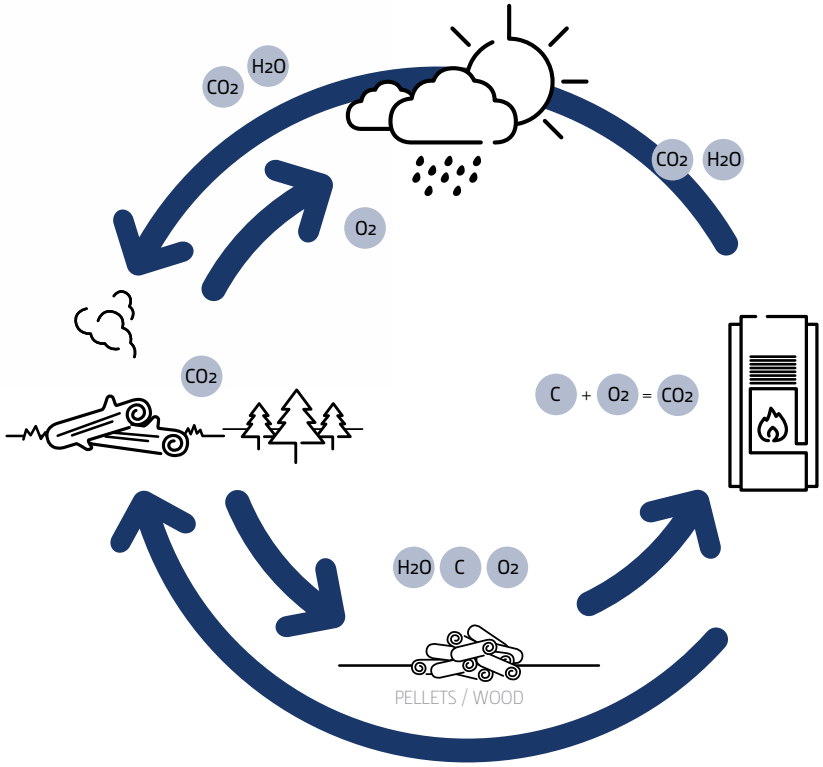

CARACTERÍSTICAS DOS PELLETS CERTIFICADOS

Comprimento máx	30mm
Humidade	< 10%
Diâmetro	6mm
Poder Calorífico	5kW/kg
Densidade	650kg/m3
Teor de cinzas	< 0.5%

www.atila.pt

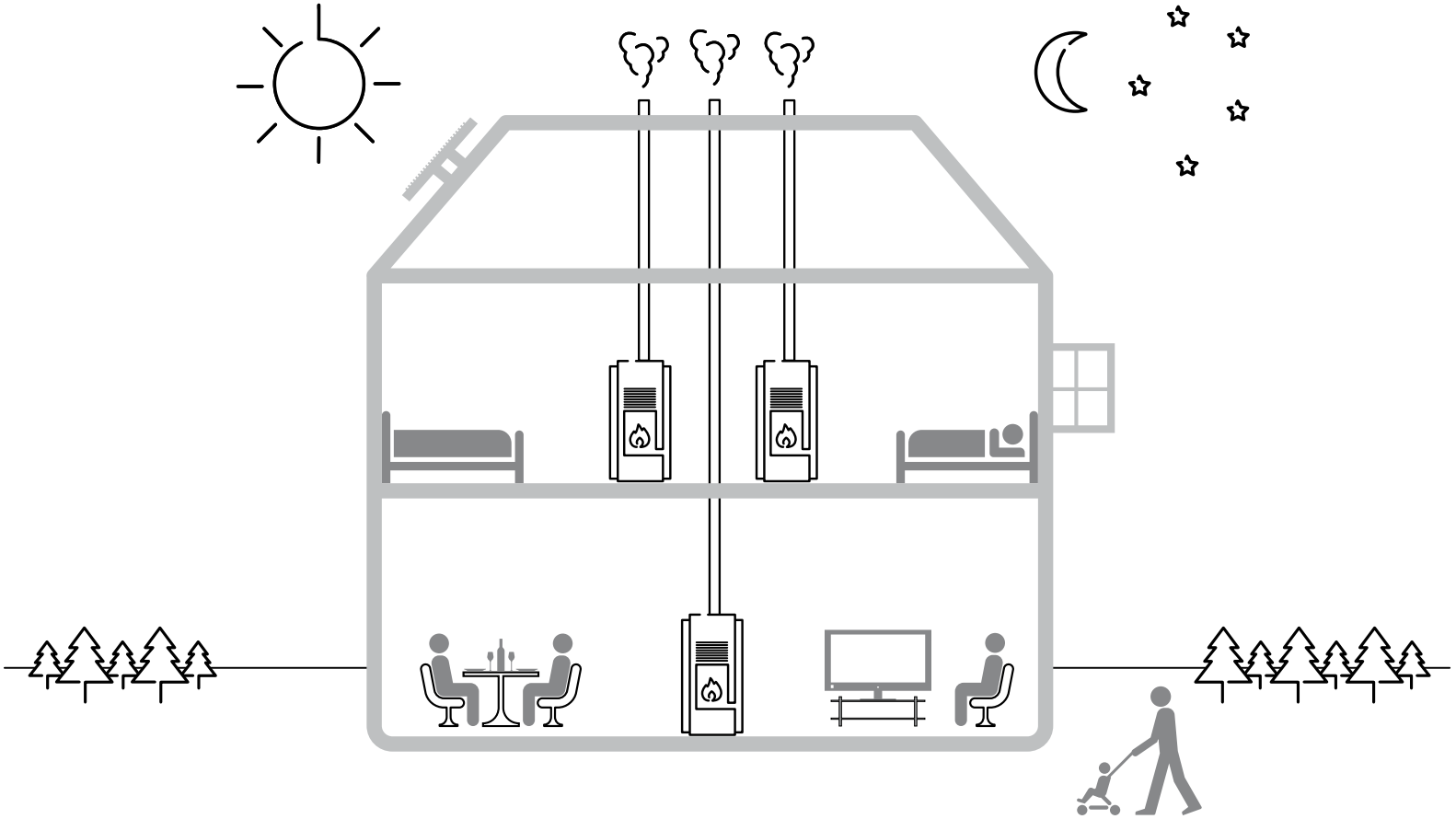

+ CONFORTO
O cronotermoestato ambiente incluído garante a temperatura e o horário de funcionamento da sua salamandra de acordo com a sua conveniência.

+ ECOLÓGICO
A solução para aquecer a sua casa CO_2 neutra

+ ECONÓMICO
A forma mais económica de aquecer a sua casa
O Humidificador garante um ambiente sempre saudável

www.atila.pt

Com aro (7,4 cm)

www.atila.pt

EARTH 9 kW

COM VENTILAÇÃO TANGENCIAL 322 m³/h*

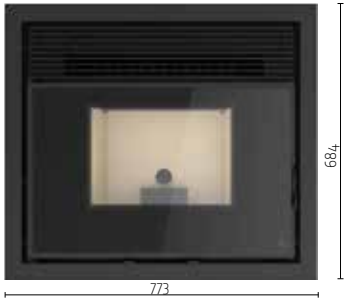

com aro (4,4 cm)

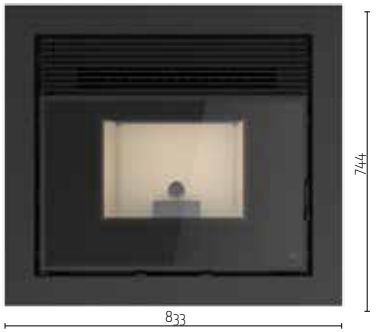

com aro (7,4 cm)

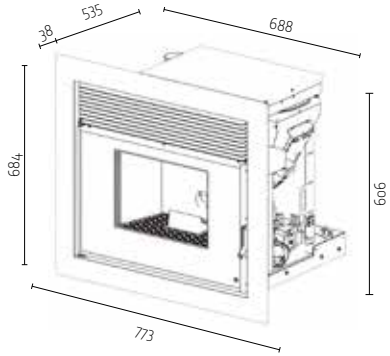

Dimensões do corpo com aro 4,4 cm

RENDIMENTO MÁXIMO 96%

POTÊNCIA NOMINAL 8,3 kW

AUTONOMIA DEPÓSITO MIN-MAX 8h-21h

VOLUME AQUECIDO MÁXIMO 188 m³

NÍVEL RUIDO MÁXIMO 48,2 dBa

(1)

(2)

CARACTERÍSTICAS	EARTH 9 kW
RENDIMENTO P. REDUZIDA / P. NOMINAL (%)	95,9 - 90,1
POTÊNCIA REDUZIDA / P. NOMINAL (kW)	3,2 - 8,3
COMBUSTÍVEL	Pellets EnPlus-A1
CONSUMO DE PELLETS (kg/hora)	0,7 - 1,9
CAPACIDADE DEPÓSITO DE PELLETS (kg)	15
PESO (kg)	144
DIÂMETRO DA CHAMINÉ (mm)	80
CAUDAL VENTILADOR (m³/h)	322

(1) Comando á distância incluído
(2) Controlo através de smartphone opcional
Display programável e Ventilador regulável
Válvula de segurança
Fácil acesso a todos os componentes para manutenção
Porta com sistema de limpeza do vidro
Facilidade de limpeza do permutador
Humidificador e Kit ligação UPS opcional
Sonda ambiente gestão de temperatura
Conexão a termostato externo c/ e s/fios opcional
Controlo fluxo de ar
Com alimentação de pellets por gaveta frontal no equipamento

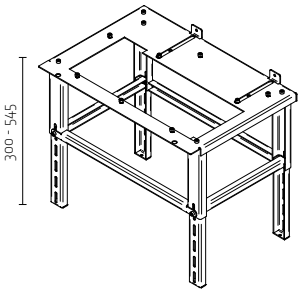

Mesa de suporte opcional

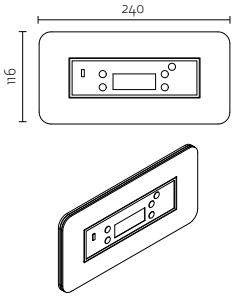

Aro opcional para display

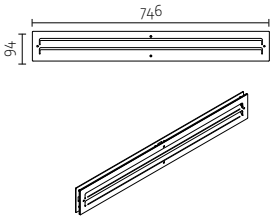

Grelha de ventilação opcional

*Caudal máximo do ventilador para uma perda de carga de 73 Pa.

www.atila.pt

www.atila.pt

FIRE 9 kW

COM VENTILAÇÃO TANGENCIAL 322 m³/h*

com aro (4,4 cm)

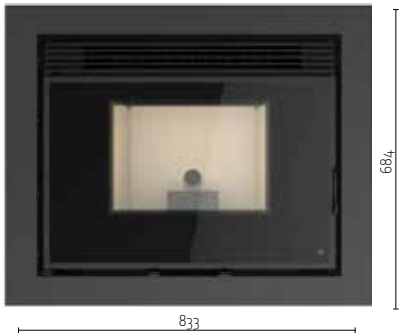

com aro (7,4 cm)

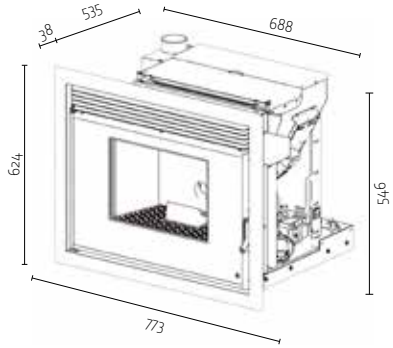

Dimensões do corpo com aro 4,4 cm

RENDIMENTO MÁXIMO 96%

POTÊNCIA NOMINAL 8,3 kW

AUTONOMIA DEPÓSITO MIN-MAX 8h-21h

VOLUME AQUECIDO MÁXIMO 188 m³

NÍVEL RUÍDO MÁXIMO 48,2 dBa

(1)

(2)

CARACTERÍSTICAS	FIRE 9 kW
RENDIMENTO P. REDUZIDA / P. NOMINAL (%)	95,9 - 90,1
POTÊNCIA REDUZIDA / P. NOMINAL (kW)	3,2 - 8,3
COMBUSTÍVEL	Pellets EnPlus-A1
CONSUMO DE PELLETS (kg/hora)	0,7 - 1,9
CAPACIDADE DEPÓSITO DE PELLETS (kg)	15
PESO (kg)	112
DIÂMETRO DA CHAMINÉ (mm)	80
CAUDAL VENTILADOR (m³/h)	322

(1) Comando á distância incluído
(2) Controlo através de smartphone opcional
Display programável e Ventilador regulável
Válvula de segurança
Fácil acesso a todos os componentes para manutenção
Porta com sistema de limpeza do vidro
Facilidade de limpeza do permutador
Humidificador e Kit ligação UPS opcional
Sonda ambiente gestão de temperatura
Conexão a termostato externo c/ e s/fios opcional
Controlo fluxo de ar
Com dimensão para inserir em lareira clássica
Alimentação efetuada por extração integral do equipamento

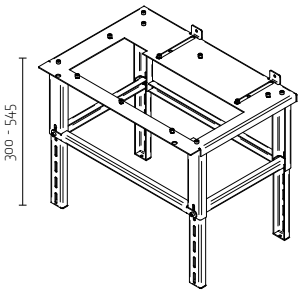

Mesa de suporte opcional

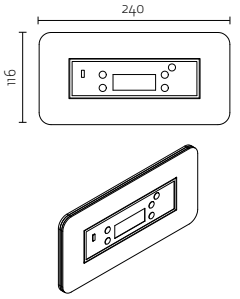

Aro opcional para display

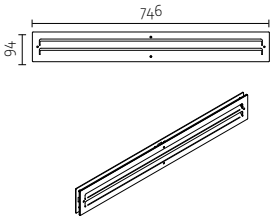

Grelha de ventilação opcional

*Caudal máximo do ventilador para uma perda de carga de 73 Pa.

www.atila.pt

Carregamento de pellets

Aro com (7,4 cm)

www.atila.pt

WIND 9 kW

COM VENTILAÇÃO TANGENCIAL 322 m³/h*

com aro (4,4 cm)

com aro (7,4 cm)

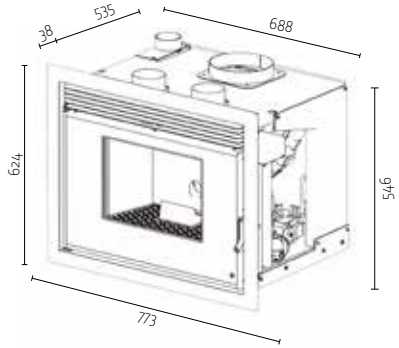

Dimensões do corpo com aro 4,4 cm

RENDIMENTO MÁXIMO	POTÊNCIA NOMINAL	AUTONOMIA DEPÓSITO MIN-MAX	VOLUME AQUECIDO MÁXIMO	NÍVEL RUÍDO MÁXIMO
96%	8,3 kW	8h-21h	188 m³	48,2 dBa

(1)

(2)

CARACTERÍSTICAS	WIND 9 kW
RENDIMENTO P. REDUZIDA / P. NOMINAL (%)	95,9 - 90,1
POTÊNCIA REDUZIDA / P. NOMINAL (kW)	3,2 - 8,3
COMBUSTÍVEL	Pellets EnPlus-A1
CONSUMO DE PELLETS (kg/hora)	0,7 - 1,9
CAPACIDADE DEPÓSITO DE PELLETS (kg)	15
PESO (kg)	116
DIÂMETRO DA CHAMINÉ (mm)	80
CAUDAL VENTILADOR (m³/h)	322
BOCAS PARA SAÍDAS DE AR CANALIZADO 2x (mm)	100

(1) Comando á distância incluído
(2) Controlo através de smartphone opcional
Display programável e Ventilador regulável
Válvula de segurança
Fácil acesso a todos os componentes para manutenção
Porta com sistema de limpeza do vidro
Facilidade de limpeza do permutador
Humidificador e Kit ligação UPS opcional
Sonda ambiente gestão de temperatura
Conexão a termostato externo c/ e s/fios opcional
Controlo fluxo de ar
Com sistema de carregamento de pellets superior
Ar canalizável

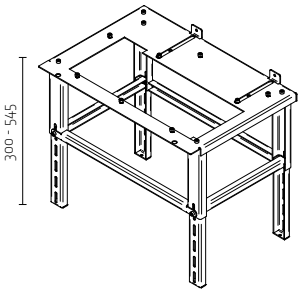

Mesa de suporte opcional

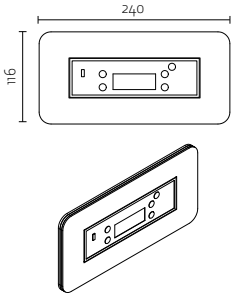

Aro opcional para display

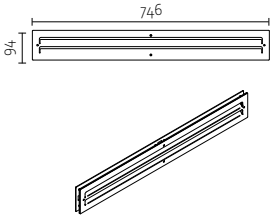

Grelha de ventilação opcional

*Caudal máximo do ventilador para uma perda de carga de 73 Pa.

www.atila.pt

www.atila.pt

SALAMANDRAS
(PELLETS)

www.atila.pt

*Alpes 10 kW cor base Verde

www.atila.pt

ALPES 10 kW

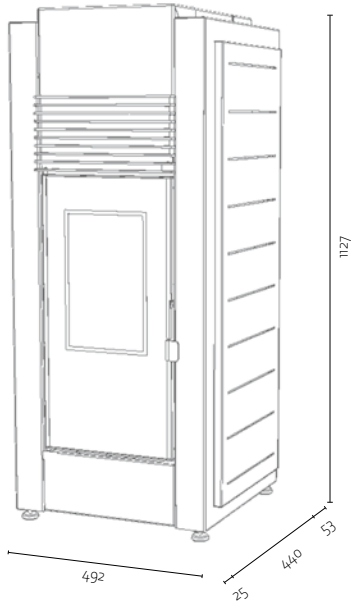

RENDIMENTO MÁXIMO 90%

POTÊNCIA NOMINAL 10 kW

AUTONOMIA DEPÓSITO MIN-MAX 9h-17h

VOLUME AQUECIDO MÁXIMO 218 m³

NÍVEL RUÍDO MÁXIMO 48,2 dBa

(1)

(2)

CARACTERÍSTICAS	ALPES 10 kW
RENDIMENTO P. REDUZIDA / P. NOMINAL (%)	90,2 - 87,6
POTÊNCIA REDUZIDA / P. NOMINAL (kW)	5,2 - 9,6
COMBUSTÍVEL	Pellets EnPlus-A1
CONSUMO DE PELLETS (kg/hora)	1,2 - 2,3
CAPACIDADE DEPÓSITO DE PELLETS (kg)	20
PESO (kg)	115
DIÂMETRO DA CHAMINÉ (mm)	80

(1) Comando á distância incluído
(2) Controlo através de smartphone opcional
Display programável e Ventilador regulável
Válvula de segurança
Capas de fácil instalação e de várias cores
Fácil acesso a todos os componentes para manutenção
Porta com sistema de limpeza do vidro
Facilidade de limpeza do permutador
Humidificador e Kit ligação UPS opcional
Sonda ambiente gestão de temperatura
Conexão a termostato externo c/ e s/fios opcional
Controlo fluxo de ar

COM VENTILAÇÃO TANGENCIAL

CORES BASE

PRETO *AZUL* *VERDE* *BORDEAUX*

ENCARNADO *LARANJA* *AMARELO* *BRANCO* *CINZA*

CORES ESPECIAIS

AÇO INOX *CORTEN CLARO* *CORTEN ESCURO*

www.atila.pt

*Alpes 10 kW (Porta Vidro) cor base Azul

www.atila.pt

ALPES 10 kW
(PORTA DE VIDRO)

COM VENTILAÇÃO TANGENCIAL

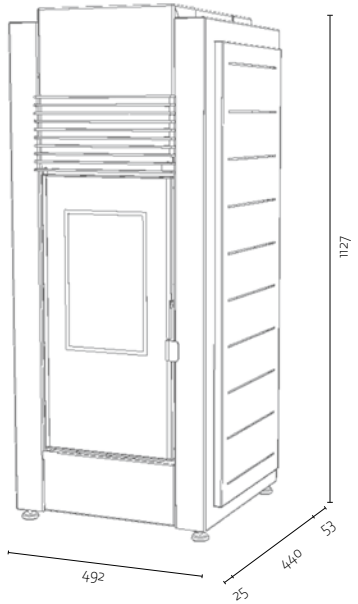

RENDIMENTO MÁXIMO 90%

POTÊNCIA NOMINAL 10 kW

AUTONOMIA DEPÓSITO MIN-MAX 9h-17h

VOLUME AQUECIDO MÁXIMO 218 m³

NÍVEL RUÍDO MÁXIMO 48,2 dBa

(1)

(2)

CARACTERÍSTICAS	ALPES 10 kW (PORTA VIDRO)
RENDIMENTO P. REDUZIDA / P. NOMINAL (%)	90,2 - 87,6
POTÊNCIA REDUZIDA / P. NOMINAL (kW)	5,2 - 9,6
COMBUSTÍVEL	Pellets EnPlus-A1
CONSUMO DE PELLETS (kg/hora)	1,2 - 2,3
CAPACIDADE DEPÓSITO DE PELLETS (kg)	20
PESO (kg)	116
DIÂMETRO DA CHAMINÉ (mm)	80

(1) Comando á distância incluído
(2) Controlo através de smartphone opcional
Display programável e Ventilador regulável
Válvula de segurança
Capas de fácil instalação e de várias cores
Fácil acesso a todos os componentes para manutenção
Porta com sistema de limpeza do vidro
Facilidade de limpeza do permutador
Humidificador e Kit ligação UPS opcional
Sonda ambiente gestão de temperatura
Conexão a termostato externo c/ e s/fios opcional
Controlo fluxo de ar

CORES BASE

PRETO AZUL VERDE BORDEAUX

ENCARNADO LARANJA AMARELO BRANCO CINZA

CORES ESPECIAIS

AÇO INOX CORTEN CLARO CORTEN ESCURO

www.atila.pt

*Alpes 8 kW cor base Branco

www.atila.pt

ALPES 8 kW

COM VENTILAÇÃO TANGENCIAL

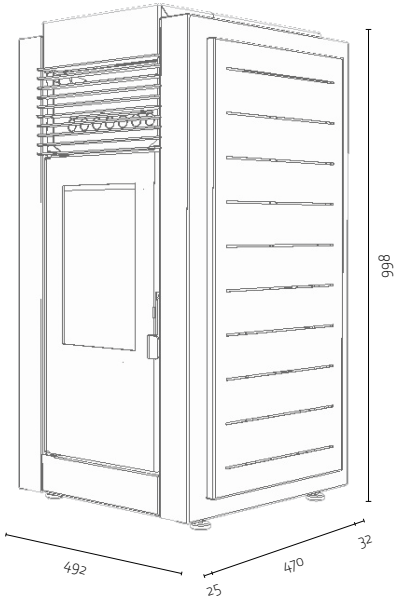

RENDIMENTO MÁXIMO 86%

POTÊNCIA NOMINAL 8 kW

AUTONOMIA DEPÓSITO MIN-MAX 8h-14h

VOLUME AQUECIDO MÁXIMO 180 m³

NÍVEL RUÍDO MÁXIMO 48,2 dBa

(1)

(2)

CARACTERÍSTICAS	ALPES 8 kW
RENDIMENTO P. REDUZIDA / P. NOMINAL (%)	86,1 - 85,7
POTÊNCIA REDUZIDA / P. NOMINAL (kW)	4,6 - 7,9
COMBUSTÍVEL	Pellets EnPlus-A1
CONSUMO DE PELLETS (kg/hora)	1,1 - 1,9
CAPACIDADE DEPÓSITO DE PELLETS (kg)	15
PESO (kg)	103
DIÂMETRO DA CHAMINÉ (mm)	80

(1) Comando á distância incluído
(2) Controlo através de smartphone opcional
Display programável e Ventilador regulável
Válvula de segurança
Capas de fácil instalação e de várias cores
Fácil acesso a todos os componentes para manutenção
Porta com sistema de limpeza do vidro
Facilidade de limpeza do permutador
Humidificador e Kit ligação UPS opcional
Sonda ambiente gestão de temperatura
Conexão a termostato externo c/ e s/fios opcional
Controlo fluxo de ar

CORES BASE

PRETO *AZUL* *VERDE* *BORDEAUX*

ENCARNADO *LARANJA* *AMARELO* *BRANCO* *CINZA*

CORES ESPECIAIS

AÇO INOX *CORTEN CLARO* *CORTEN ESCURO*

www.atila.pt

*Alpes 8 kW (Porta Vidro) cor base Bordeaux

www.atila.pt

ALPES 8 kW
(PORTA DE VIDRO)

COM VENTILAÇÃO TANGENCIAL

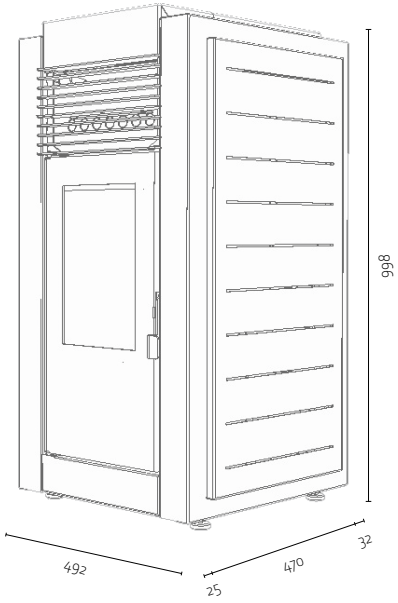

RENDIMENTO MÁXIMO 86%

POTÊNCIA NOMINAL 8 kW

AUTONOMIA DEPÓSITO MIN-MAX 8h-14h

VOLUME AQUECIDO MÁXIMO 180 m³

NÍVEL RUÍDO MÁXIMO 48,2 dBa

(1)

(2)

CARACTERÍSTICAS	ALPES 8 kW (PORTA VIDRO)
RENDIMENTO P. REDUZIDA / P. NOMINAL (%)	86,1 - 85,7
POTÊNCIA REDUZIDA / P. NOMINAL (kW)	4,6 - 7,9
COMBUSTÍVEL	Pellets EnPlus-A1
CONSUMO DE PELLETS (kg/hora)	1,1 - 1,9
CAPACIDADE DEPÓSITO DE PELLETS (kg)	15
PESO (kg)	103
DIÂMETRO DA CHAMINÉ (mm)	80

(1) Comando á distância incluído
(2) Controlo através de smartphone opcional
Display programável e Ventilador regulável
Válvula de segurança
Capas de fácil instalação e de várias cores
Fácil acesso a todos os componentes para manutenção
Porta com sistema de limpeza do vidro
Facilidade de limpeza do permutador
Humidificador e Kit ligação UPS opcional
Sonda ambiente gestão de temperatura
Conexão a termostato externo c/ e s/fios opcional
Controlo fluxo de ar

CORES BASE

PRETO *AZUL* *VERDE* *BORDEAUX*

ENCARNADO *LARANJA* *AMARELO* *BRANCO* *CINZA*

CORES ESPECIAIS

AÇO INOX *CORTEN CLARO* *CORTEN ESCURO*

www.atila.pt

*Nevada cor base Branco

www.atila.pt

NEVADA

COM VENTILAÇÃO TANGENCIAL

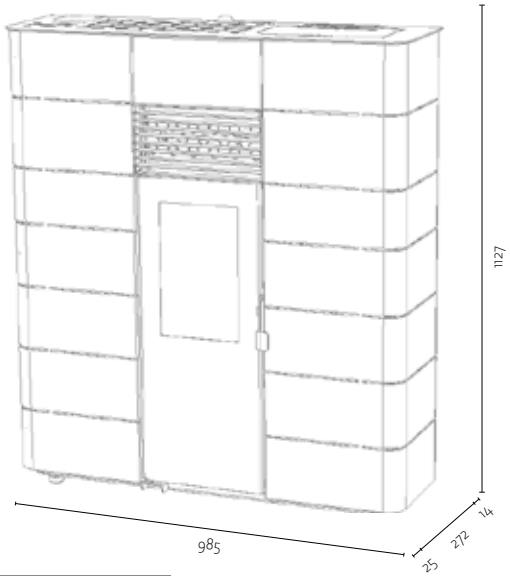

KIT VENTILAÇÃO CANALIZADA OPCIONAL

KIT SUSPENSÃO NA PAREDE OPCIONAL

RENDIMENTO MÁXIMO 87%

POTÊNCIA NOMINAL 7 kW

AUTONOMIA DEPÓSITO MIN-MAX 9h-30h

VOLUME AQUECIDO MÁXIMO 164 m³

NÍVEL RUÍDO MÁXIMO 49,9 dBa

(1)

(2)

CARACTERÍSTICAS	NEVADA
RENDIMENTO P. REDUZIDA / P. NOMINAL (%)	87,4 - 87,0
POTÊNCIA REDUZIDA / P. NOMINAL (kW)	2,3 - 7,2
COMBUSTÍVEL	Pellets EnPlus-A1
CONSUMO DE PELLETS (kg/hora)	0,5 - 1,7
CAPACIDADE DEPÓSITO DE PELLETS (kg)	15
PESO (kg)	137
DIÂMETRO DA CHAMINÉ (mm)	80
CAUDAL VENTILADOR AR CANALIZÁVEL (m³/h)	135
CAUDAL VENTILADOR PERDA DE CARGA APROX (Pa)	280

(1) Comando á distância incluído
(2) Controlo através de smartphone opcional
Display programável e Ventilador regulável
Válvula de segurança
Capas de fácil instalação e de várias cores
Fácil acesso a todos os componentes para manutenção
Porta com sistema de limpeza do vidro
Facilidade de limpeza do permutador
Humidificador
Sonda ambiente gestão de temperatura
Conexão a termostato externo c/ e s/fios opcional
Controlo fluxo de ar

CORES BASE

PRETO *AZUL* *VERDE* *BORDEAUX*

ENCARNADO *LARANJA* *AMARELO* *BRANCO* *CINZA*

CORES ESPECIAIS

AÇO INOX *CORTEN CLARO* *CORTEN ESCURO*

www.atila.pt

*Nevada (Porta Vidro) cor base Verde

www.atila.pt

NEVADA
(PORTA DE VIDRO)

COM VENTILAÇÃO TANGENCIAL

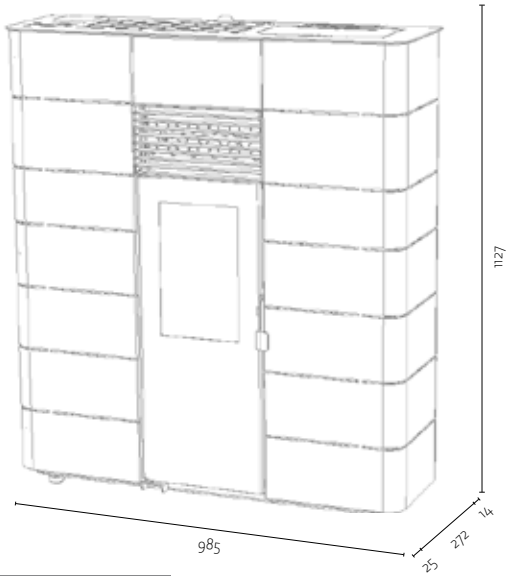

CORES BASE

PRETO *AZUL* *VERDE* *BORDEAUX*

ENCARNADO *LARANJA* *AMARELO* *BRANCO* *CINZA*

CORES ESPECIAIS

AÇO INOX *CORTEN CLARO* *CORTEN ESCURO*

KIT VENTILAÇÃO CANALIZADA OPCIONAL

KIT SUSPENSÃO NA PAREDE OPCIONAL

RENDIMENTO MÁXIMO	POTÊNCIA NOMINAL	AUTONOMIA DEPÓSITO MIN-MAX	VOLUME AQUECIDO MÁXIMO	NÍVEL RUÍDO MÁXIMO
87%	7 kW	9h-30h	164 m³	49,9 dBa

(1)

(2)

CARACTERÍSTICAS	NEVADA (PORTA VIDRO)
RENDIMENTO P. REDUZIDA / P. NOMINAL (%)	87,4 - 87,0
POTÊNCIA REDUZIDA / P. NOMINAL (kW)	2,3 - 7,2
COMBUSTÍVEL	Pellets EnPlus-A1
CONSUMO DE PELLETS (kg/hora)	0,5 - 1,7
CAPACIDADE DEPÓSITO DE PELLETS (kg)	15
PESO (kg)	137
DIÂMETRO DA CHAMINÉ (mm)	80
CAUDAL VENTILADOR AR CANALIZÁVEL (m³/h)	135
CAUDAL VENTILADOR PERDA DE CARGA APROX (Pa)	280

(1) Comando á distância incluído
(2) Controlo através de smartphone opcional
Display programável e Ventilador regulável
Válvula de segurança
Capas de fácil instalação e de várias cores
Fácil acesso a todos os componentes para manutenção
Porta com sistema de limpeza do vidro
Facilidade de limpeza do permutador
Humidificador
Sonda ambiente gestão de temperatura
Conexão a termostato externo c/ e s/fios opcional
Controlo fluxo de ar

www.atila.pt

EVEREST

Salamandra estanque.

A salamandra Everest, foi concebida a pensar no futuro, projectada para instalações energeticamente eficientes. O ar necessário para a combustão é captado do exterior e os gases resultantes são expelidos para fora da habitação, criando assim um sistema fechado.

**Everest (Porta Vidro) cor Branco*

www.atila.pt

EVEREST
(PORTA DE VIDRO)

COM VENTILAÇÃO TANGENCIAL

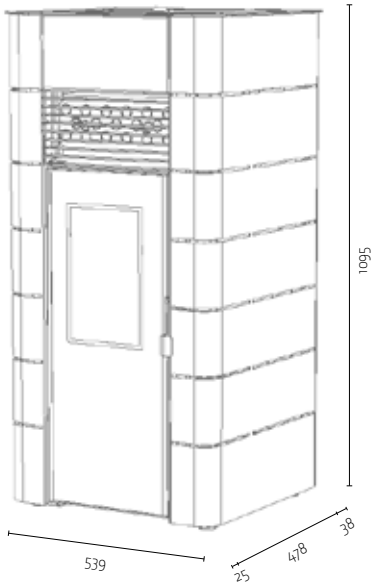

CORES DISPONÍVEIS

PRETO

BRANCO

RENDIMENTO MÁXIMO 95%

POTÊNCIA NOMINAL 7 kW

AUTONOMIA DEPOSITO MIN-MAX 15h-37h

VOLUME AQUECIDO MÁXIMO 148 m³

NÍVEL RUIDO MÁXIMO 48,2 dBa

(1)

(2)

CARACTERÍSTICAS	EVEREST (PORTA DE VIDRO)
RENDIMENTO P. REDUZIDA / P. NOMINAL (%)	95,4 - 90,5
POTÊNCIA REDUZIDA / P. NOMINAL (kW)	2,9 - 6,5
COMBUSTÍVEL	Pellets EnPlus-A1
CONSUMO DE PELLETS (kg/hora)	0,6 - 1,5
CAPACIDADE DEPÓSITO DE PELLETS (kg)	22
PESO (kg)	121
DIÂMETRO DA CHAMINÉ (mm)	80

Produto Certificado como estanque pela Norma EN 613
(1) Comando à distância incluido
(2) Possibilidade de controlo através de smartphone
Display programável
Ventilador regulável
Capas de fácil remoção para manutenção e diferentes cores
Vidro com sistema de limpeza
Facilidade de limpeza do permutador
Sonda de ambiente para gestão de temperatura

Ligação a um termostato exterior c/ ou s/ fios opcional
Conexão ao ar exterior opcional
Fácil adaptação a um sistema de chaminé coaxial
Ideal para casas de baixo consumo
Kit ligação UPS opcional

www.atila.pt

**Kili Collection acabamento cerâmica Studio*

www.atila.pt

KILI COLLECTION

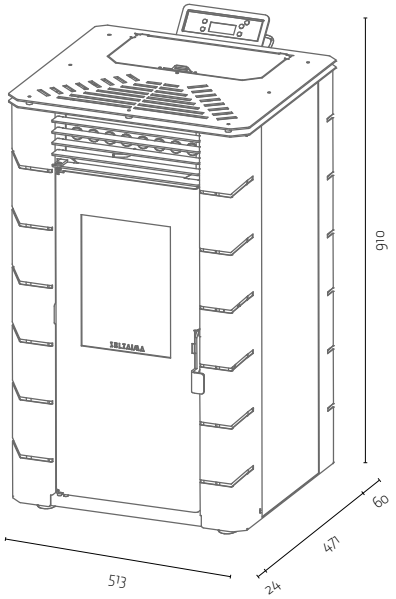

RENDIMENTO MÁXIMO 86%

POTÊNCIA NOMINAL 8 kW

AUTONOMIA DEPOSITO MIN-MAX 8h-14h

VOLUME AQUECIDO MÁXIMO 180 m³

NÍVEL RUIDO MÁXIMO 48,2 dBa

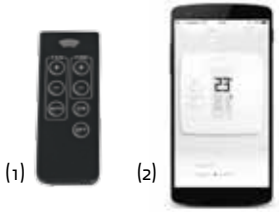

CARACTERÍSTICAS	KILI COLLECTION
RENDIMENTO P. REDUZIDA / P. NOMINAL (%)	86,1 - 85,7
POTÊNCIA REDUZIDA / P. NOMINAL (kW)	4,6 - 7,9
COMBUSTÍVEL	Pellets EnPlus-A1
CONSUMO DE PELLETS (kg/hora)	1,1 - 1,9
CAPACIDADE DEPÓSITO DE PELLETS (kg)	15
PESO CERÂMICA/VIDRO/COR (kg)	95/92/88
DIÂMETRO DA CHAMINÉ (mm)	80

(1) Comando á distância incluído
(2) Controlo através de smartphone opcional
Display programável
Ventilador regulável
Válvula de segurança
Capas de fácil instalação e diferentes acabamentos
Fácil acesso a todos os componentes para manutenção
Porta com sistema de limpeza do vidro
Facilidade de limpeza do permutador
Sonda ambiente gestão de temperatura
Ligação a um termostato exterior c/ ou s/ fios opcional

COM VENTILAÇÃO TANGENCIAL

ACABAMENTO CERÂMICA

STUDIO

TRAVERTINO

ACABAMENTO VIDRO

PRETO

BRANCO

ACABAMENTO COR

BRANCO

BORDEAUX

www.atila.pt

*Pico Collection acabamento madeira Oak

www.atila.pt

PICO COLLECTION

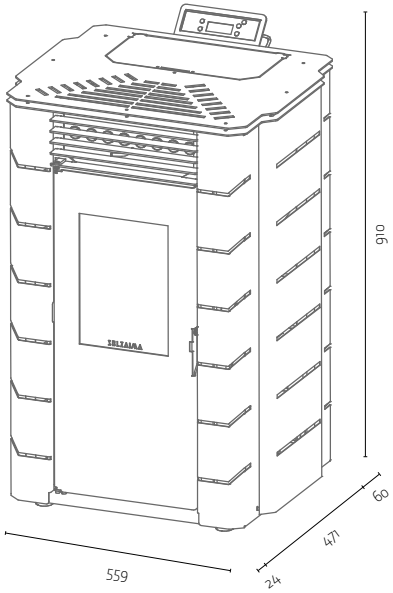

RENDIMENTO MÁXIMO 86%

POTÊNCIA NOMINAL 8 kW

AUTONOMIA DEPOSITO MIN-MAX 8h-14h

VOLUME AQUECIDO MÁXIMO 180 m³

NÍVEL RUIDO MÁXIMO 48,2 dBa

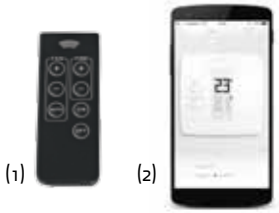

CARACTERÍSTICAS	PICO COLLECTION
RENDIMENTO P. REDUZIDA / P. NOMINAL (%)	86,1 - 85,7
POTÊNCIA REDUZIDA / P. NOMINAL (kW)	4,6 - 7,9
COMBUSTÍVEL	Pellets EnPlus-A1
CONSUMO DE PELLETS (kg/hora)	1,1 - 1,9
CAPACIDADE DEPÓSITO DE PELLETS (kg)	15
PESO (kg)	90
DIÂMETRO DA CHAMINÉ (mm)	80

(1) Comando á distância incluído
(2) Controlo através de smartphone opcional
Display programável
Ventilador regulável
Válvula de segurança
Capas de fácil instalação e diferentes acabamentos
Fácil acesso a todos os componentes para manutenção
Porta com sistema de limpeza do vidro
Facilidade de limpeza do permutador
Sonda ambiente gestão de temperatura
Ligação a um termostato exterior c/ ou s/ fios opcional

COM VENTILAÇÃO TANGENCIAL

ACABAMENTO MADEIRA

OAK

OAK BRANCO

OAK VERDE

ACABAMENTO TEXTIL

TEXTIL

ACABAMENTO COR

BRANCO

BORDEAUX

VERDE

www.atila.pt

*Himalaia Collection acabamento cor Bordeaux

www.atila.pt

HIMALAIA COLLECTION

COM VENTILAÇÃO TANGENCIAL

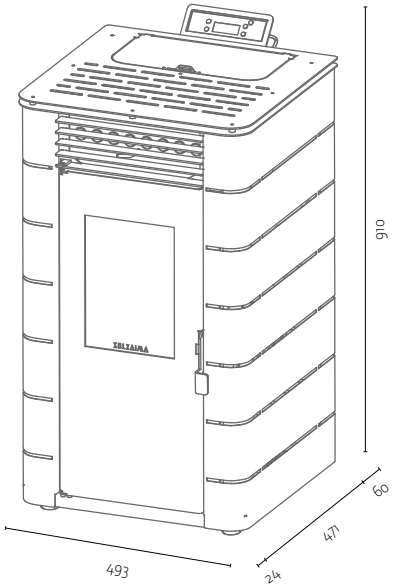

ACABAMENTO COR

BRANCO

BORDEAUX

PRETO

RENDIMENTO MÁXIMO 86%

POTÊNCIA NOMINAL 8 kW

AUTONOMIA DEPOSITO MIN-MAX 8h-14h

VOLUME AQUECIDO MÁXIMO 180 m³

NÍVEL RUIDO MÁXIMO 48,2 dBa

(1)

(2)

CARACTERÍSTICAS	HIMALAIA COLLECTION
RENDIMENTO P. REDUZIDA / P. NOMINAL (%)	86,1 - 85,7
POTÊNCIA REDUZIDA / P. NOMINAL (kW)	4,6 - 7,9
COMBUSTÍVEL	Pellets EnPlus-A1
CONSUMO DE PELLETS (kg/hora)	1,1 - 1,9
CAPACIDADE DEPÓSITO DE PELLETS (kg)	15
PESO (kg)	83
DIÂMETRO DA CHAMINÉ (mm)	80

(1) Comando á distância incluído
(2) Controlo através de smartphone opcional
Display programável
Ventilador regulável
Válvula de segurança
Capas de fácil instalação e diferentes acabamentos
Fácil acesso a todos os componentes para manutenção
Porta com sistema de limpeza do vidro
Facilidade de limpeza do permutador
Sonda ambiente gestão de temperatura
Ligação a um termostato exterior c/ ou s/ fios opcional

www.atila.pt

*Fuji Collection acabamento madeira Oak Branco

www.atila.pt

FUJI COLLECTION

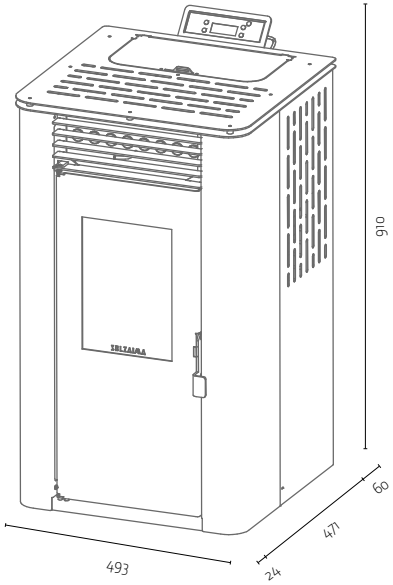

RENDIMENTO MÁXIMO 86%

POTÊNCIA NOMINAL 8 kW

AUTONOMIA DEPOSITO MIN-MAX 8h-14h

VOLUME AQUECIDO MÁXIMO 180 m³

NÍVEL RUIDO MÁXIMO 48,2 dBa

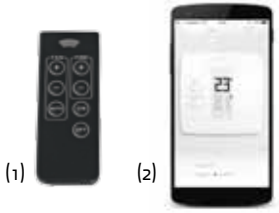

CARACTERÍSTICAS	FUJI COLLECTION
RENDIMENTO P. REDUZIDA / P. NOMINAL (%)	86,1 - 85,7
POTÊNCIA REDUZIDA / P. NOMINAL (kW)	4,6 - 7,9
COMBUSTÍVEL	Pellets EnPlus-A1
CONSUMO DE PELLETS (kg/hora)	1,1 - 1,9
CAPACIDADE DEPÓSITO DE PELLETS (kg)	15
PESO (kg)	84
DIÂMETRO DA CHAMINÉ (mm)	80

(1) Comando á distância incluído
(2) Controlo através de smartphone opcional
Display programável
Ventilador regulável
Válvula de segurança
Capas de fácil instalação e diferentes acabamentos
Fácil acesso a todos os componentes para manutenção
Porta com sistema de limpeza do vidro
Facilidade de limpeza do permutador
Sonda ambiente gestão de temperatura
Ligação a um termostato exterior c/ ou s/ fios opcional

COM VENTILAÇÃO TANGENCIAL

ACABAMENTO MADEIRA

OAK

OAK BRANCO

OAK VERDE

ACABAMENTO TEXTIL

TEXTIL

www.atila.pt

*K2 Collection acabamento cor Branco

www.atila.pt

K2 COLLECTION

COM VENTILAÇÃO TANGENCIAL

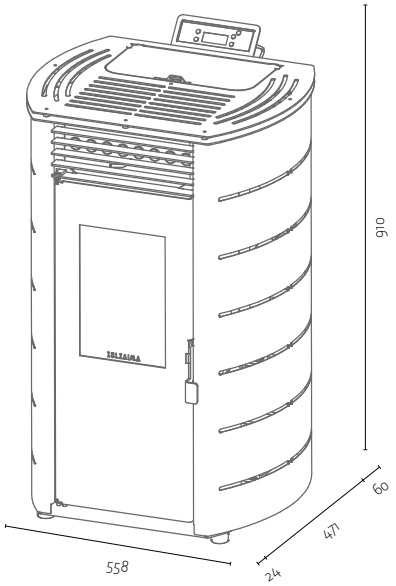

ACABAMENTO COR

BRANCO

BORDEAUX

CINZA

PRETO

RENDIMENTO MÁXIMO 86%

POTÊNCIA NOMINAL 8 kW

AUTONOMIA DEPOSITO MIN-MAX 8h-14h

VOLUME AQUECIDO MÁXIMO 180 m³

NÍVEL RUIDO MÁXIMO 48,2 dBa

1)

2)

CARACTERÍSTICAS	K2 COLLECTION
RENDIMENTO P. REDUZIDA / P. NOMINAL (%)	86,1 - 85,7
POTÊNCIA REDUZIDA / P. NOMINAL (kW)	4,6 - 7,9
COMBUSTÍVEL	Pellets EnPlus-A1
CONSUMO DE PELLETS (kg/hora)	1,1 - 1,9
CAPACIDADE DEPÓSITO DE PELLETS (kg)	15
PESO (kg)	82
DIÂMETRO DA CHAMINÉ (mm)	80

(1) Comando á distância incluído
(2) Controlo através de smartphone opcional
Display programável
Ventilador regulável
Válvula de segurança
Capas de fácil instalação e diferentes acabamentos
Fácil acesso a todos os componentes para manutenção
Porta com sistema de limpeza do vidro
Facilidade de limpeza do permutador
Sonda ambiente gestão de temperatura
Ligação a um termostato exterior c/ ou s/ fios opcional

www.atila.pt

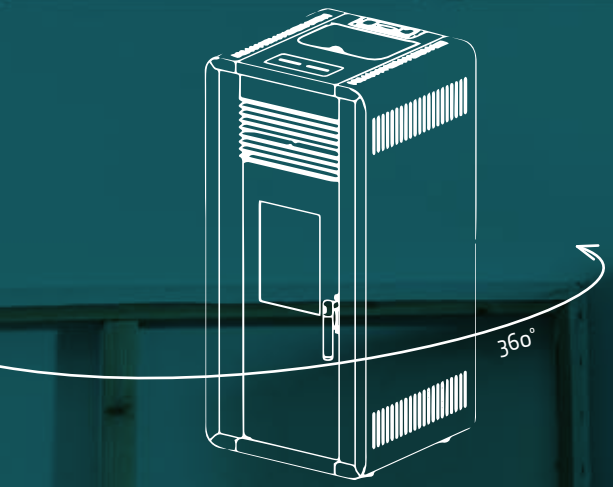

OLIVE CONCEPT

A primeira salamandra totalmente personalisável.

Seja criativo! A gama Olive permite-lhe configurar a sua salamandra a pellets de acordo com as suas preferências.

Comece por escolher a potência, entre 8 e 10kW. De seguida poderá escolher diversas opções de acabamentos para as peças frontais e laterais da máquina, definir o tipo de porta preferido e a cor do puxador.

Experimente o nosso simulador de produto em **www.solzaima.pt** e deixe-se apaixonar pelo novo conceito Olive da Solzaima.

www.atila.pt

OLIVE CONCEPT
(10 kW)

COM VENTILAÇÃO TANGENCIAL

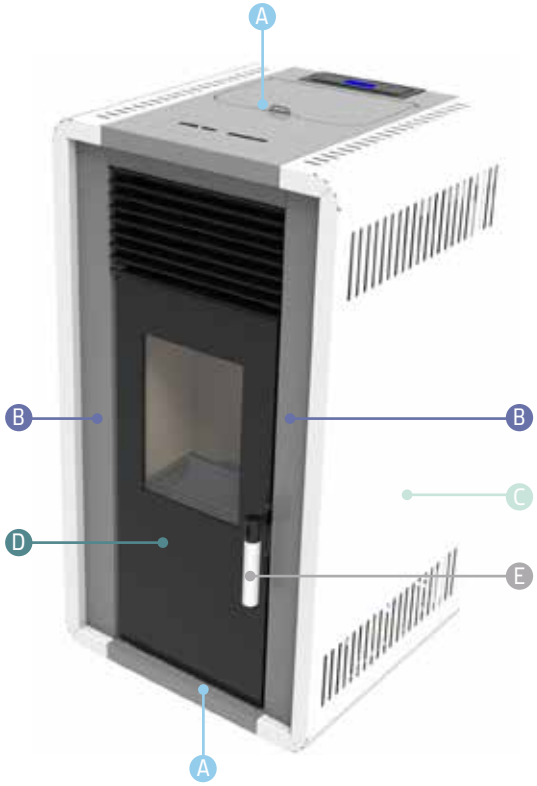

A OPÇÕES DE TAMPO
Preto
Branco
Bordeaux
Cinza

B OPÇÕES DE FRONTAL
Oak
Preto
Branco
Bordeaux
Cinza

C OPÇÕES DE LATERAL
Preto
Branco
Bordeaux

D OPÇÕES DE PORTA
Vidro
Chapa

E OPÇÕES DE PUXADOR
Preto
Branco
Bordeaux

EXEMPLO CONFIGURAÇÕES

RENDIMENTO MÁXIMO 90%

POTÊNCIA NOMINAL 10 kW

AUTONOMIA DEPOSITO MIN-MAX 9h-17h

VOLUME AQUECIDO MÁXIMO 218 m³

NÍVEL RUIDO MÁXIMO 48,2 dBa

(1)

(2)

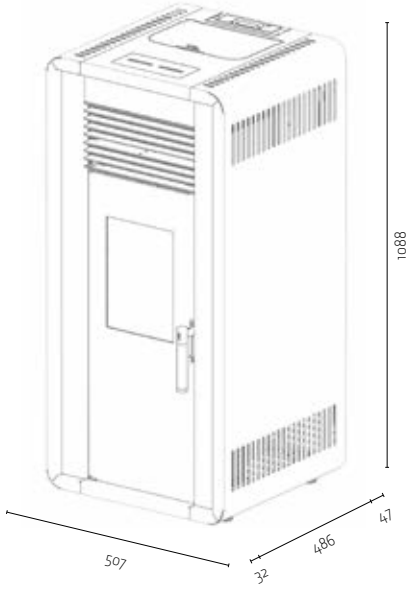

CARACTERÍSTICAS	OLIVE CONCEPT (10 kW)
RENDIMENTO P. REDUZIDA / P. NOMINAL (%)	90,2 - 87,6
POTÊNCIA REDUZIDA / P. NOMINAL (kW)	5,2 - 9,6
COMBUSTÍVEL	Pellets EnPlus-A1
CONSUMO DE PELLETS (kg/hora)	1,2 - 2,3
CAPACIDADE DEPÓSITO DE PELLETS (kg)	17
PESO (kg)	110
DIÂMETRO DA CHAMINÉ (mm)	80

(1) Comando á distância incluído
(2) Controlo através de smartphone opcional
Display programável e Ventilador regulável
Válvula de segurança
Capas de fácil instalação
Fácil acesso a todos os componentes para manutenção
Porta com sistema de limpeza do vidro
Facilidade de limpeza do permutador
Humidificador
Sonda ambiente gestão de temperatura
Ligação a um termostato exterior c/ ou s/ fios opcional
Controlo fluxo de ar

www.atila.pt

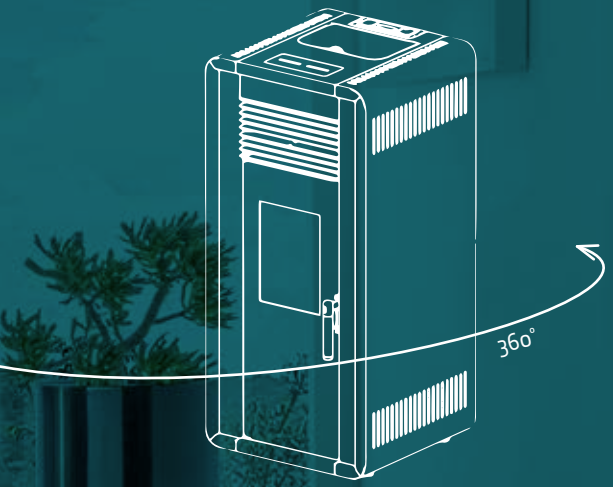

OLIVE CONCEPT

A primeira salamandra totalmente personalisável.

Seja criativo! A gama Olive permite-lhe configurar a sua salamandra a pellets de acordo com as suas preferências.

Comece por escolher a potência, entre 8 e 10kW. De seguida poderá escolher diversas opções de acabamentos para as peças frontais e laterais da máquina, definir o tipo de porta preferido e a cor do puxador.

Experimente o nosso simulador de produto em **www.solzaima.pt** e deixe-se apaixonar pelo novo conceito Olive da Solzaima.

www.atila.pt

OLIVE CONCEPT
(8 kW)

COM VENTILAÇÃO TANGENCIAL

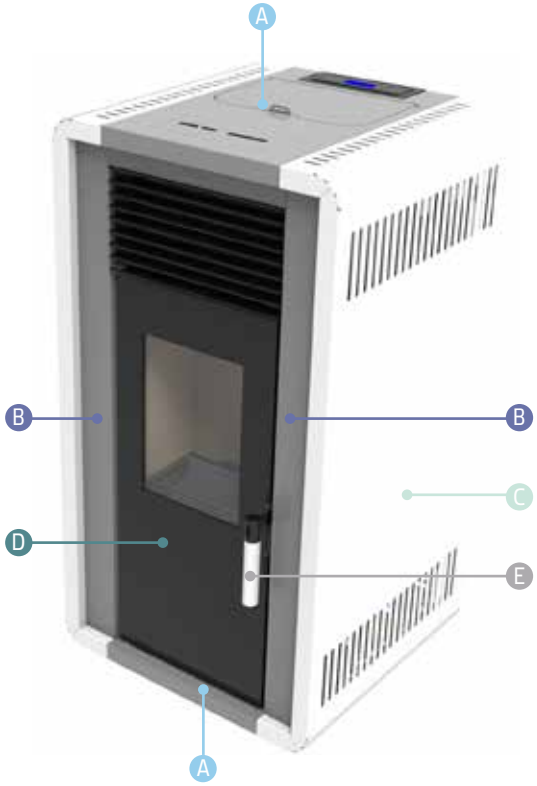

A OPÇÕES DE TAMPO
Preto
Branco
Bordeaux
Cinza

B OPÇÕES DE FRONTAL
Oak
Preto
Branco
Bordeaux
Cinza

C OPÇÕES DE LATERAL
Preto
Branco
Bordeaux

D OPÇÕES DE PORTA
Vidro
Chapa

E OPÇÕES DE PUXADOR
Preto
Branco
Bordeaux

EXEMPLO CONFIGURAÇÕES

RENDIMENTO MÁXIMO	POTÊNCIA NOMINAL	AUTONOMIA DEPOSITO MIN-MAX	VOLUME AQUECIDO MÁXIMO	NÍVEL RUIDO MÁXIMO
86%	8 kW	8h-14h	180 m³	48,2 dBa

(1)
(2)

CARACTERÍSTICAS	OLIVE CONCEPT (8 kW)
RENDIMENTO P. REDUZIDA / P. NOMINAL (%)	86,1 - 85,7
POTÊNCIA REDUZIDA / P. NOMINAL (kW)	4,6 - 7,9
COMBUSTÍVEL	Pellets EnPlus-A1
CONSUMO DE PELLETS (kg/hora)	1,1 - 1,9
CAPACIDADE DEPÓSITO DE PELLETS (kg)	15
PESO (kg)	100
DIÂMETRO DA CHAMINÉ (mm)	80

(1) Comando á distância incluído
(2) Controlo através de smartphone opcional
Display programável e Ventilador regulável
Válvula de segurança
Capas de fácil instalação
Fácil acesso a todos os componentes para manutenção
Porta com sistema de limpeza do vidro
Facilidade de limpeza do permutador
Humidificador
Sonda ambiente gestão de temperatura
Ligação a um termostato exterior c/ ou s/ fios opcional
Controlo fluxo de ar

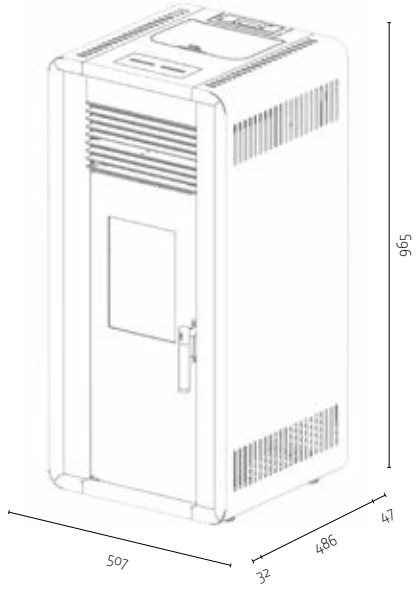

www.atila.pt

*Pine Collection 10 kW (Porta Vidro) acabamento Branco

www.atila.pt

Pine Collection 10 kW

COM VENTILAÇÃO TANGENCIAL

ACABAMENTOS DISPONÍVEIS

OAK *BRANCO* *BORDEAUX*

RENDIMENTO MÁXIMO 90%

POTÊNCIA NOMINAL 10 kW

AUTONOMIA DEPOSITO MIN-MAX 9h-17h

VOLUME AQUECIDO MÁXIMO 218 m³

NÍVEL RUIDO MÁXIMO 48,2 dBa

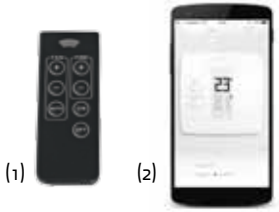

(1) (2)

CARACTERÍSTICAS	
RENDIMENTO P. REDUZIDA / P. NOMINAL (%)	90,2 - 87,6
POTÊNCIA REDUZIDA / P. NOMINAL (kW)	5,2 - 9,6
COMBUSTÍVEL	Pellets EnPlus-A1
CONSUMO DE PELLETS (kg/hora)	1,2 - 2,3
CAPACIDADE DEPÓSITO DE PELLETS (kg)	17
PESO (kg)	111
DIÂMETRO DA CHAMINÉ (mm)	80

PINE COLLECTION 10 kW E 10 kW PORTA VIDRO

(1) Comando á distância incluído
(2) Controlo através de smartphone opcional
Display programável e Ventilador regulável
Válvula de segurança
Capas de fácil instalação
Fácil acesso a todos os componentes para manutenção
Porta com sistema de limpeza do vidro
Facilidade de limpeza do permutador
Sonda ambiente gestão de temperatura
Ligação a um termostato exterior c/ ou s/ fios opcional
Controlo fluxo de ar

Pine Collection 10 kW
(PORTA DE VIDRO)

COM VENTILAÇÃO TANGENCIAL

ACABAMENTOS DISPONÍVEIS

OAK *BRANCO* *BORDEAUX*

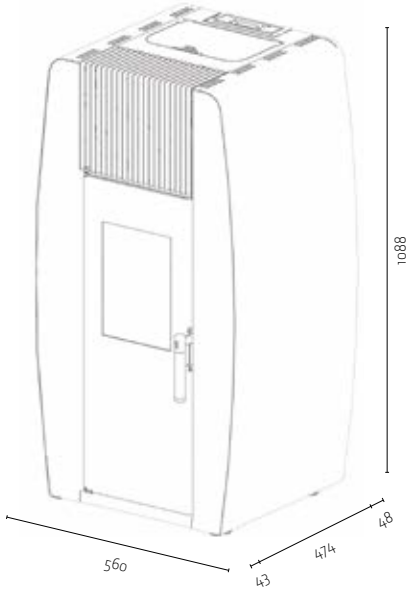

www.atila.pt

*Pine Collection 10 kW acabamento Oak

www.atila.pt

Pine Collection 8 kW

COM VENTILAÇÃO TANGENCIAL

ACABAMENTOS DISPONÍVEIS

OAK *BRANCO* *BORDEAUX*

RENDIMENTO MÁXIMO 86%

POTÊNCIA NOMINAL 8 kW

AUTONOMIA DEPOSITO MIN-MAX 8h-14h

VOLUME AQUECIDO MÁXIMO 180 m³

NÍVEL RUIDO MÁXIMO 48,2 dBa

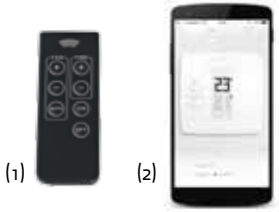

(1) (2)

CARACTERÍSTICAS	PINE COLLECTION 8 kW E 8 kW PORTA VIDRO
RENDIMENTO P. REDUZIDA / P. NOMINAL (%)	86,1 - 85,7
POTÊNCIA REDUZIDA / P. NOMINAL (kW)	4,6 - 7,9
COMBUSTÍVEL	Pellets EnPlus-A1
CONSUMO DE PELLETS (kg/hora)	1,1 - 1,9
CAPACIDADE DEPÓSITO DE PELLETS (kg)	15
PESO (kg)	101
DIÂMETRO DA CHAMINÉ (mm)	80

(1) Comando á distância incluído
(2) Controlo através de smartphone opcional
Display programável e Ventilador regulável
Válvula de segurança
Capas de fácil instalação
Fácil acesso a todos os componentes para manutenção
Porta com sistema de limpeza do vidro
Facilidade de limpeza do permutador
Sonda ambiente gestão de temperatura
Ligação a um termostato exterior c/ ou s/ fios opcional
Controlo fluxo de ar

www.atila.pt
Dá vida aos seus projetos

Pine Collection 8 kW
(PORTA DE VIDRO)

COM VENTILAÇÃO TANGENCIAL

ACABAMENTOS DISPONÍVEIS

OAK *BRANCO* *BORDEAUX*

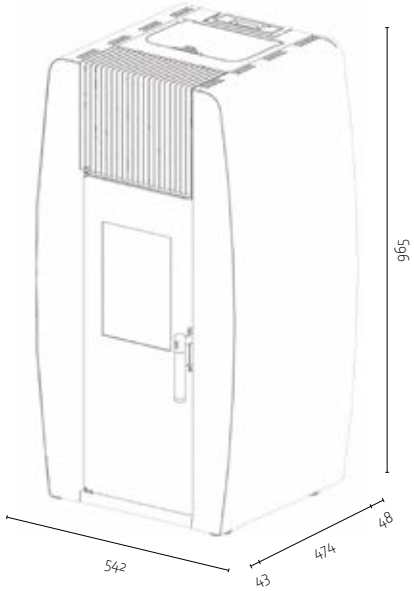

www.atila.pt

**Leaf Collection 10 kW acabamento Bordeaux*

www.atila.pt

Leaf Collection 10 kW

COM VENTILAÇÃO TANGENCIAL

ACABAMENTOS DISPONÍVEIS

OAK *CREME* *BORDEAUX* *BRANCO E PRETO*

RENDIMENTO MÁXIMO 90%

POTÊNCIA NOMINAL 10 kW

AUTONOMIA DEPOSITO MIN-MAX 9h-17h

VOLUME AQUECIDO MÁXIMO 218 m³

NÍVEL RUIDO MÁXIMO 48,2 dBa

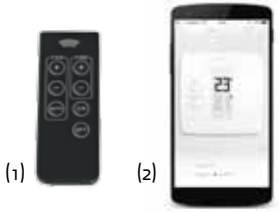

(1) (2)

CARACTERÍSTICAS	LEAF COLLECTION 10 kW E 10 kW PORTA VIDRO
RENDIMENTO P. REDUZIDA / P. NOMINAL (%)	90,2 - 87,6
POTÊNCIA REDUZIDA / P. NOMINAL (kW)	5,2 - 9,6
COMBUSTÍVEL	Pellets EnPlus-A1
CONSUMO DE PELLETS (kg/hora)	1,2 - 2,3
CAPACIDADE DEPÓSITO DE PELLETS (kg)	17
PESO (kg)	108
DIÂMETRO DA CHAMINÉ (mm)	80

(1) Comando á distância incluído
(2) Controlo através de smartphone opcional
Display programável e Ventilador regulável
Válvula de segurança
Capas de fácil instalação
Fácil acesso a todos os componentes para manutenção
Porta com sistema de limpeza do vidro
Facilidade de limpeza do permutador
Sonda ambiente gestão de temperatura
Ligação a um termostato exterior c/ ou s/ fios opcional
Controlo fluxo de ar

Leaf Collection 10 kW
(PORTA DE VIDRO)

COM VENTILAÇÃO TANGENCIAL

ACABAMENTOS DISPONÍVEIS

OAK *CREME* *BORDEAUX* *BRANCO E PRETO*

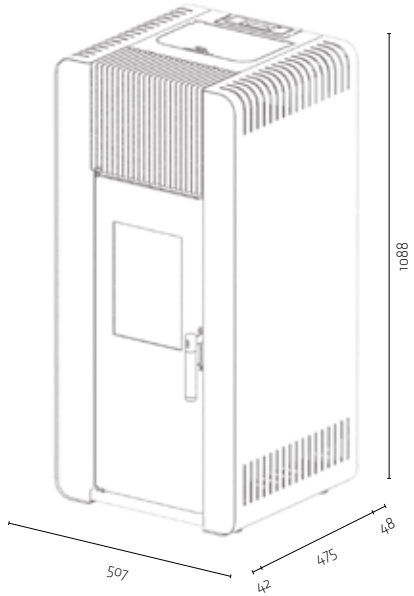

www.atila.pt

*Leaf Collection 8 kW acabamento Branco e Preto

www.atila.pt

Leaf Collection 8 kW

COM VENTILAÇÃO TANGENCIAL

ACABAMENTOS DISPONÍVEIS

OAK *CREME* *BORDEAUX* *BRANCO E PRETO*

RENDIMENTO MÁXIMO 86%

POTÊNCIA NOMINAL 8 kW

AUTONOMIA DEPOSITO MIN-MAX 8h-14h

VOLUME AQUECIDO MÁXIMO 180 m³

NÍVEL RUIDO MÁXIMO 48,2 dBa

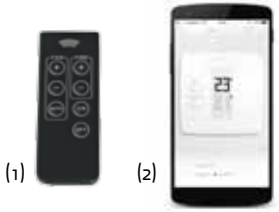

(1) (2)

CARACTERÍSTICAS	LEAF COLLECTION 8 kW E 8 kW PORTA VIDRO
RENDIMENTO P. REDUZIDA / P. NOMINAL (%)	86,1 - 85,7
POTÊNCIA REDUZIDA / P. NOMINAL (kW)	4,6 - 7,9
COMBUSTÍVEL	Pellets EnPlus-A1
CONSUMO DE PELLETS (kg/hora)	1,1 - 1,9
CAPACIDADE DEPÓSITO DE PELLETS (kg)	15
PESO (kg)	99
DIÂMETRO DA CHAMINÉ (mm)	80

(1) Comando á distância incluído
(2) Controlo através de smartphone opcional
Display programável e Ventilador regulável
Válvula de segurança
Capas de fácil instalação
Fácil acesso a todos os componentes para manutenção
Porta com sistema de limpeza do vidro
Facilidade de limpeza do permutador
Sonda ambiente gestão de temperatura
Ligação a um termostato exterior c/ ou s/ fios opcional
Controlo fluxo de ar

Leaf Collection 8 kW
(PORTA DE VIDRO)

COM VENTILAÇÃO TANGENCIAL

ACABAMENTOS DISPONÍVEIS

OAK *CREME* *BORDEAUX* *BRANCO E PRETO*

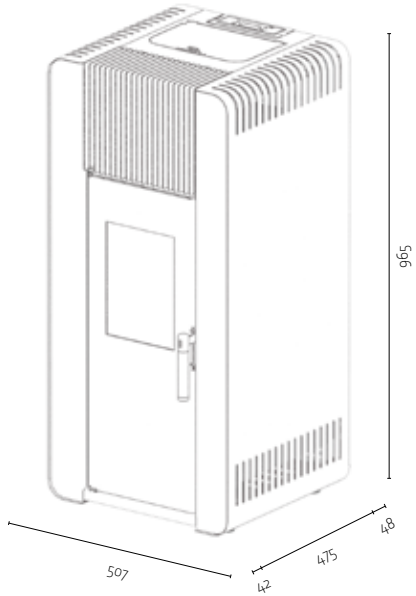

www.atila.pt

*Aspen Collection 10 kW (Porta Vidro) acabamento Branco e Preto

www.atila.pt

Aspen Collection 10 kW

COM VENTILAÇÃO TANGENCIAL

ACABAMENTOS DISPONÍVEIS

OAK | CREME | PRETO | BRANCO E PRETO | CORTEN

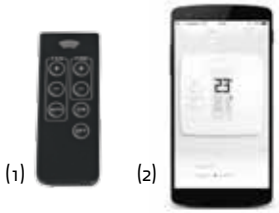

CARACTERÍSTICAS	
RENDIMENTO P. REDUZIDA / P. NOMINAL (%)	90,2 - 87,6
POTÊNCIA REDUZIDA / P. NOMINAL (kW)	5,2 - 9,6
COMBUSTÍVEL	Pellets EnPlus-A1
CONSUMO DE PELLETS (kg/hora)	1,2 - 2,3
CAPACIDADE DEPÓSITO DE PELLETS (kg)	17
PESO (kg)	110
DIÂMETRO DA CHAMINÉ (mm)	80

ASPEN COLLECTION 10 kW E 10 kW PORTA VIDRO

- **(1)** Comando á distância incluído
- **(2)** Controlo através de smartphone opcional
- Display programável e Ventilador regulável
- Válvula de segurança
- Capas de fácil instalação
- Fácil acesso a todos os componentes para manutenção
- Porta com sistema de limpeza do vidro
- Facilidade de limpeza do permutador
- Sonda ambiente gestão de temperatura
- Ligação a um termostato exterior c/ ou s/ fios opcional
- Controlo fluxo de ar

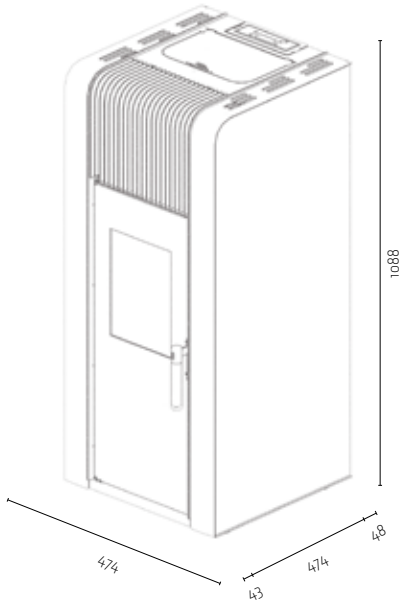

Aspen Collection 10 kW
(PORTA DE VIDRO)

COM VENTILAÇÃO TANGENCIAL

ACABAMENTOS DISPONÍVEIS

OAK | CREME | PRETO | BRANCO E PRETO | CORTEN

www.atila.pt

*Aspen Collection 8 kW acabamento Preto

www.atila.pt

Aspen Collection 8 kW

COM VENTILAÇÃO TANGENCIAL

ACABAMENTOS DISPONÍVEIS

OAK | CREME | PRETO | BRANCO E PRETO | CORTEN

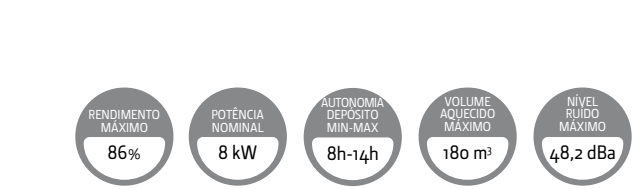

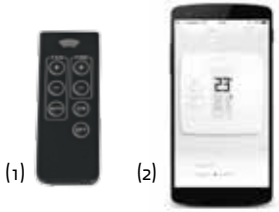

CARACTERÍSTICAS	ASPEN COLLECTION 8 kW E 8 kW PORTA VIDRO
RENDIMENTO P. REDUZIDA / P. NOMINAL (%)	86,1 - 85,7
POTÊNCIA REDUZIDA / P. NOMINAL (kW)	4,6 - 7,9
COMBUSTÍVEL	Pellets EnPlus-A1
CONSUMO DE PELLETS (kg/hora)	1,1 - 1,9
CAPACIDADE DEPÓSITO DE PELLETS (kg)	15
PESO (kg)	100
DIÂMETRO DA CHAMINÉ (mm)	80

(1) Comando á distância incluído
(2) Controlo através de smartphone opcional
Display programável e Ventilador regulável
Válvula de segurança
Capas de fácil instalação
Fácil acesso a todos os componentes para manutenção
Porta com sistema de limpeza do vidro
Facilidade de limpeza do permutador
Sonda ambiente gestão de temperatura
Ligação a um termostato exterior c/ ou s/ fios opcional
Controlo fluxo de ar

Aspen Collection 8 kW
(PORTA DE VIDRO)

COM VENTILAÇÃO TANGENCIAL

ACABAMENTOS DISPONÍVEIS

OAK | CREME | PRETO | BRANCO E PRETO | CORTEN

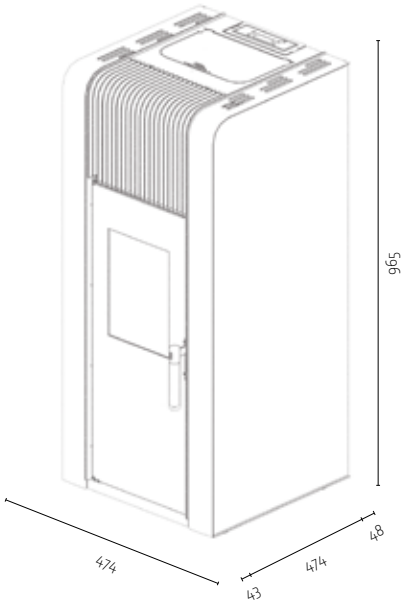

www.atila.pt

TABELA RESUMO

RECUPERADORES (LENHA)

TREVI 850

MEDIDAS (LxAxP)
1020 x 1055 x 540 mm

CHAMINÉ
ø200 mm

PESO
245 Kg

TREVI 1100

MEDIDAS (LxAxP)
1270 x 1055 x 540 mm

CHAMINÉ
ø250 mm

PESO
289 Kg

HEKA

MEDIDAS (LxAxP)
827 x 590 x 634 mm

CHAMINÉ
ø200 mm

PESO
123 Kg

SIRIUS

MEDIDAS (LxAxP)
827 x 590 x 624 mm

CHAMINÉ
ø200 mm

PESO
122 Kg

HERA

MEDIDAS (LxAxP)
627 x 590 x 432 mm

CHAMINÉ
ø150 mm

PESO
78 Kg

VÉNUS

MEDIDAS (LxAxP)
788 x 590 x 466 mm

CHAMINÉ
ø180 mm

PESO
105 Kg

STAR

MEDIDAS (LxAxP)
610 x 545 x 438 mm

CHAMINÉ
ø180 mm

PESO
82 Kg

SAHARA

MEDIDAS (LxAxP)
760 x 697 x 496 mm

CHAMINÉ
ø200 mm

PESO
125 Kg

ETNA

MEDIDAS (LxAxP)
637 x 555 x 441 mm

CHAMINÉ
ø180 mm

PESO
88 Kg

EROS

MEDIDAS (LxAxP)
760 x 697 x 496 mm

CHAMINÉ
ø200 mm

PESO
126 Kg

A Solzaima reserva-se o direito de fazer alterações aos modelos ou às suas características sem aviso prévio.
As cores de catálogo podem diferenciar das cores reais.

www.atila.pt

LOKI

MEDIDAS (LxAxP)
727 x 590 x 469 mm

CHAMINÉ
ø180 mm

PESO
90 Kg

JUNO

MEDIDAS (LxAxP)
827 x 590 x 469 mm

CHAMINÉ
ø180 mm

PESO
101 Kg

SIENA

MEDIDAS (LxAxP)
627 x 590 x 425 mm

CHAMINÉ
ø150 mm

PESO
78 Kg

ORION

MEDIDAS (LxAxP)
727 x 590 x 462 mm

CHAMINÉ
ø180 mm

PESO
91 Kg

RIALTO

MEDIDAS (LxAxP)
827 x 590 x 462 mm

CHAMINÉ
ø180 mm

PESO
100 Kg

FOCUS

MEDIDAS (LxAxP)
760 x 697 x 496 mm

CHAMINÉ
ø200 mm

PESO
127 Kg

URANO

MEDIDAS (LxAxP)
627 x 504 x 425 mm

CHAMINÉ
ø150 mm

PESO
67 Kg

IACO

MEDIDAS (LxAxP)
727 x 504 x 462 mm

CHAMINÉ
ø180 mm

PESO
81 Kg

FLAMA 60

MEDIDAS (LxAxP)
595 x 465 x 426 mm

CHAMINÉ
ø180 mm

PESO
70 Kg

FLAMA 70

MEDIDAS (LxAxP)
695 x 575 x 466 mm

CHAMINÉ
ø180 mm

PESO
94 Kg

www.atila.pt

TABELA RESUMO

SALAMANDRAS (LENHA)

K3

MEDIDAS (LxAxP)
800 x 890 x 582 mm

CHAMINÉ
ø150 mm

PESO
114 Kg

K4

MEDIDAS (LxAxP)
800 x 890 x 582 mm

CHAMINÉ
ø150 mm

PESO
106 Kg

M1

MEDIDAS (LxAxP)
546 x 890 x 421 mm

CHAMINÉ
ø150 mm

PESO
81 Kg

M2

MEDIDAS (LxAxP)
546 x 890 x 421 mm

CHAMINÉ
ø150 mm

PESO
95 Kg

M12F

MEDIDAS (LxAxP)
597 x 1040 x 508 mm

CHAMINÉ
ø150 mm

PESO
146 Kg

M20

MEDIDAS (LxAxP)
496 x 626 x 340 mm

CHAMINÉ
ø125 mm

PESO
46 Kg

SLIM BOX

MEDIDAS (LxAxP)
850 x 942 x 600 mm

CHAMINÉ
ø200 mm

PESO
153 Kg

DUO BOX

MEDIDAS (LxAxP)
1700 x 933 x 600 mm

CHAMINÉ
ø200 mm

PESO
174 Kg

BACK BOX BASIC

MEDIDAS (LxAxP)
850 x 1030 x 430 mm

CHAMINÉ
ø180 mm

PESO
127 Kg

BACK BOX SLIM

MEDIDAS (LxAxP)
850 x 1036 x 430 mm

CHAMINÉ
ø180 mm

PESO
130 Kg

A Solzaima reserva-se o direito de fazer alterações aos modelos ou às suas características sem aviso prévio.
As cores de catálogo podem diferenciar das cores reais.

www.atila.pt

M30

MEDIDAS (LxAxP)
533 x 923 x 471 mm

CHAMINÉ
ø125 mm

PESO
51 Kg

BASIC BOX

MEDIDAS (LxAxP)
850 x 933 x 600 mm

CHAMINÉ
ø200 mm

MEASURES (WxHxD)

PESO
144 Kg

TEK ROUND

MEDIDAS (LxAxP)
496 x 933 x 465 mm

CHAMINÉ
ø150 mm

PESO
123 Kg

TEK STONE

MEDIDAS (LxAxP)
528 x 945 x 460 mm

CHAMINÉ
ø150 mm

PESO
96 Kg

TEK SYSTEM

MEDIDAS (LxAxP)
477 x 910 x 475 mm

CHAMINÉ
ø150 mm

PESO
120 Kg

TEK UNIT

MEDIDAS (LxAxP)
503 x 1182 x 450 mm

CHAMINÉ
ø150 mm

PESO
109 Kg

TEK ROLL

MEDIDAS (LxAxP)
598 x 1182 x 555 mm

CHAMINÉ
ø150 mm

PESO
122 Kg

BACK BOX DUO

MEDIDAS (LxAxP)
1700 x 1030 x 430 mm

CHAMINÉ
ø180 mm

PESO
153 Kg

TEK BASIC

MEDIDAS (LxAxP)
527 x 944 x 460 mm

CHAMINÉ
ø150 mm

PESO
94 Kg

TEK CORNER

MEDIDAS (LxAxP)
620 x 1220 x 595 mm

CHAMINÉ
ø150 mm

PESO
129 Kg

TEK WALL

MEDIDAS (LxAxP)
484 x 1123 x 470 mm

CHAMINÉ
ø150 mm

PESO
117 Kg

TEK LUMBER

MEDIDAS (LxAxP)
540 x 1003 x 468 mm

CHAMINÉ
ø150 mm

PESO
117 Kg

www.atila.pt

TABELA RESUMO

RECUPERADORES (PELLETS)

EARTH 9 kW

MEDIDAS (LxAxP)
688 x 606 x 573 mm

CHAMINÉ
ø80 mm

PESO
114 Kg

FIRE 9 kW

MEDIDAS (LxAxP)
688 x 546 x 573 mm

CHAMINÉ
ø80 mm

PESO
112 Kg

(Tubo não incluído)

WIND 9 kW

MEDIDAS (LxAxP)
688 x 546 x 573 mm

CHAMINÉ
ø80 mm

PESO
116 Kg

SALAMANDRAS (PELLETS)

(OPÇÕES DE COR NAS SALAMANDRAS ALPES 8kW/10kW)

ALPES 8kW

MEDIDAS (LxAxP)
492 x 998 x 527 mm

CHAMINÉ
ø80 mm

PESO
103 Kg

ALPES 8kW (Porta Vidro)

MEDIDAS (LxAxP)
492 x 998 x 527 mm

CHAMINÉ
ø80 mm

PESO
103 Kg

ALPES 10kW

MEDIDAS (LxAxP)
492 x 1127 x 618 mm

CHAMINÉ
ø80 mm

PESO
115 Kg

ALPES 10kW (Porta Vidro)

MEDIDAS (LxAxP)
490 x 1127 x 618 mm

CHAMINÉ
ø80 mm

PESO
116 Kg

CORES BASE

PRETO

AZUL

VERDE

BORDEAUX

ENCARNADO

LARANJA

AMARELO

BRANCO

CINZA

CORES ESPECIAIS

AÇO INOX

CORTEN CLARO

CORTEN ESCURO

A Solzaima reserva-se o direito de fazer alterações aos modelos ou às suas características sem aviso prévio.
As cores de catálogo podem diferenciar das cores reais.

www.atila.pt

(OPÇÕES DE COR NA SALAMANDRA NEVADA 8kW)

NEVADA 8kW

MEDIDAS (LxAxP)
985 x 1127 x 311 mm

CHAMINÉ
ø80 mm

PESO
137 Kg

NEVADA 8kW (Porta Vidro)

MEDIDAS (LxAxP)
985 x 1127 x 311 mm

CHAMINÉ
ø80 mm

PESO
137 Kg

CORES BASE

PRETO

AZUL

VERDE

BORDEAUX

ENCARNADO

LARANJA

AMARELO

BRANCO

CINZA

CORES ESPECIAIS

AÇO INOX

CORTEN CLARO

CORTEN ESCURO

www.atila.pt

TABELA RESUMO

SALAMANDRAS (PELLETS)

EVEREST 6,5kW (Porta Vidro)

MEDIDAS
539 x 1095 x 541 mm

CHAMINÉ
ø80 mm

PESO
121 Kg

CORES DISPONÍVEIS

PRETO

BRANCO

KILI COLLECTION

MEDIDAS
513 x 910 x 555 mm

CHAMINÉ
ø80 mm

PESO CERÂMICA/VIDRO/COR
95/92/88 Kg

ACABAMENTO CERÂMICA

STUDIO

TRAVERTINO

ACABAMENTO VIDRO

PRETO

BRANCO

ACABAMENTO COR

BRANCO

BORDEAUX

A Solzaima reserva-se o direito de fazer alterações aos modelos ou às suas características sem aviso prévio.
As cores de catálogo podem diferenciar das cores reais.

www.atila.pt

PICO COLLECTION

MEDIDAS
559 x 910 x 555 mm

CHAMINÉ
ø80 mm

PESO
90 Kg

ACABAMENTO MADEIRA

OAK

OAK BRANCO

OAK VERDE

ACABAMENTO TEXTIL

TEXTIL

ACABAMENTO COR

BRANCO

BORDEAUX

VERDE

HIMALAIA COLLECTION

MEDIDAS
493 x 910 x 555 mm

CHAMINÉ
ø80 mm

PESO
83 Kg

ACABAMENTO COR

BRANCO

BORDEAUX

PRETO

www.atila.pt

TABELA RESUMO

SALAMANDRAS (PELLETS)

ACABAMENTO MADEIRA

OAK

OAK BRANCO

OAK VERDE

ACABAMENTO TEXTIL

TEXTIL

FUJI COLLECTION

MEDIDAS
493 x 910 x 555 mm

CHAMINÉ
ø80 mm

PESO
84 Kg

K2 COLLECTION

MEDIDAS
558 x 910 x 555 mm

CHAMINÉ
ø80 mm

PESO
82 Kg

ACABAMENTO COR

BRANCO

BORDEAUX

CINZA

PRETO

A Solzaima reserva-se o direito de fazer alterações aos modelos ou às suas características sem aviso prévio.
As cores de catálogo podem diferenciar das cores reais.

www.atila.pt

OLIVE CONCEPT 10kW

MEDIDAS (LxAxP)
507 x 1088 x 565 mm

CHAMINÉ
ø80 mm

PESO
110 Kg

OLIVE CONCEPT 8kW

MEDIDAS (LxAxP)
507 x 965 x 565 mm

CHAMINÉ
ø80 mm

PESO
100 Kg

EXEMPLO CONFIGURAÇÕES NA OLIVE CONCEPT

www.atila.pt

TABELA RESUMO

SALAMANDRAS (PELLETS)

PINE COLLECTION 10kW

MEDIDAS (LxAxP)
560 x 1088 x 565 mm

CHAMINÉ
ø80 mm

PESO
111 Kg

PINE COLLECTION 10kW (Porta Vidro)

MEDIDAS (LxAxP)
560 x 1088 x 565 mm

CHAMINÉ
ø80 mm

PESO
111 Kg

PINE COLLECTION 8kW

MEDIDAS (LxAxP)
542 x 965 x 565 mm

CHAMINÉ
ø80 mm

PESO
101 Kg

PINE COLLECTION 8kW (Porta Vidro)

MEDIDAS (LxAxP)
542 x 965 x 565 mm

CHAMINÉ
ø80 mm

PESO
101 Kg

ACABAMENTOS DISPONÍVEIS NA PINE COLLECTION

OAK *BRANCO* *BORDEAUX*

A Solzaima reserva-se o direito de fazer alterações aos modelos ou às suas características sem aviso prévio.
As cores de catálogo podem diferenciar das cores reais.

www.atila.pt

LEAF COLLECTION 10kW

MEDIDAS (LxAxP)
507 x 1188 x 565 mm

CHAMINÉ
ø80 mm

PESO
108 Kg

LEAF COLLECTION 10kW (Porta Vidro)

MEDIDAS (LxAxP)
507 x 1188 x 565 mm

CHAMINÉ
ø80 mm

PESO
108 Kg

LEAF COLLECTION 8kW

MEDIDAS (LxAxP)
507 x 965 x 565 mm

CHAMINÉ
ø80 mm

PESO
99 Kg

LEAF COLLECTION 8kW (Porta Vidro)

MEDIDAS (LxAxP)
507 x 965 x 565 mm

CHAMINÉ
ø80 mm

PESO
99 Kg

ACABAMENTOS DISPONÍVEIS NA LEAF COLLECTION

OAK

CREME

BORDEAUX

PRETO E BRANCO

www.atila.pt

TABELA RESUMO

SALAMANDRAS (PELLETS)

ASPEN COLLECTION 10kW

MEDIDAS (LxAxP)
490 x 1110 x 450 mm

CHAMINÉ
ø80 mm

PESO
118 Kg

ASPEN COLLECTION 10kW (Porta Vidro)

MEDIDAS (LxAxP)
490 x 1110 x 450 mm

CHAMINÉ
ø80 mm

PESO
118 Kg

ASPEN COLLECTION 8kW

MEDIDAS (LxAxP)
492 x 980 x 480 mm

CHAMINÉ
ø80 mm

PESO
105 Kg

ASPEN COLLECTION 8kW (Porta Vidro)

MEDIDAS (LxAxP)
492 x 980 x 480 mm

CHAMINÉ
ø80 mm

PESO
105 Kg

ACABAMENTOS DISPONÍVEIS NA ASPEN COLLECTION

OAK *CREME* *PRETO*

PRETO E BRANCO *CORTEN*

A Solzaima reserva-se o direito de fazer alterações aos modelos ou às suas características sem aviso prévio.
As cores de catálogo podem diferenciar das cores reais.

www.atila.pt

www.SOLZAIMA.PT

www.atila.pt

Rua dos Outarelos, 111
3750-362 Belazaima do Chão
Águeda - Portugal

T. (+351) 234 650 650
mail@solzaima.pt
www.solzaima.pt

39 ANOS
LÍDER NACIONAL EM SOLUÇÕES DE BIOMASSA

SOLZAIMA

SOLUÇÕES DE AQUECIMENTO A BIOMASSA

ATILA®
Dá vida aos seus projetos
BALTAR T 224 151 622 www.atila.pt

TÜVRheinland CERTIFIED
Management System
ISO 9001:2008
ISO 14001:2004
www.tuv.com
ID 9105055238